Selbstschluss-Duschmischer für Aufputz-Wandmontage, mit Druckknopf, 25 Sek. Laufzeit, Messing verchromt

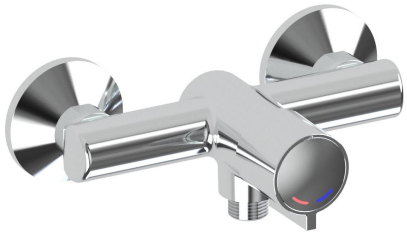

Artikelnummer: AIDRA-08137-30

– Selbstschliessender Einhand-Duschmischer für Zweiloch-Aufputzmontage – ideal für Sportanlagen, Schulen, Hallenbäder und öffentliche Duschen

– Wasserfluss startet per Druckknopf und stoppt automatisch nach ca. 25 Sek. bei 3 bar (EN 816: 30 +5/–10 Sek.); Laufzeit um ca. 40 % reduzierbar

– Temperaturwahl über Drehgriff mit Warm/Kalt-Markierung; Durchflussbegrenzer 8 l/min; integrierte Rückschlagventile und Filter

– Körper aus verchromtem Messing; Exzenteranschlüsse G 1/2" mit Rosetten Ø 67 mm, Achsabstand 134–166 mm; Abgang unten G 1/2"

– Betriebsdruck: 1–6 bar (empfohlen 2–4 bar)

– Wassertemperatur: 5–65 °C

– Durchfluss: 8 l/min (mit Begrenzer)

– Laufzeit: ca. 25 Sek. bei 3 bar, reduzierbar

– Anschluss: G 1/2" (Exzenter), Abgang G 1/2"

– Achsabstand: 134–166 mm

– Ausladung: 133 mm

– Rosette / Druckknopf: Ø 67 mm / Ø 45 mm

– Material / Oberfläche: Messing verchromt

– Gewicht: 1,5 kg

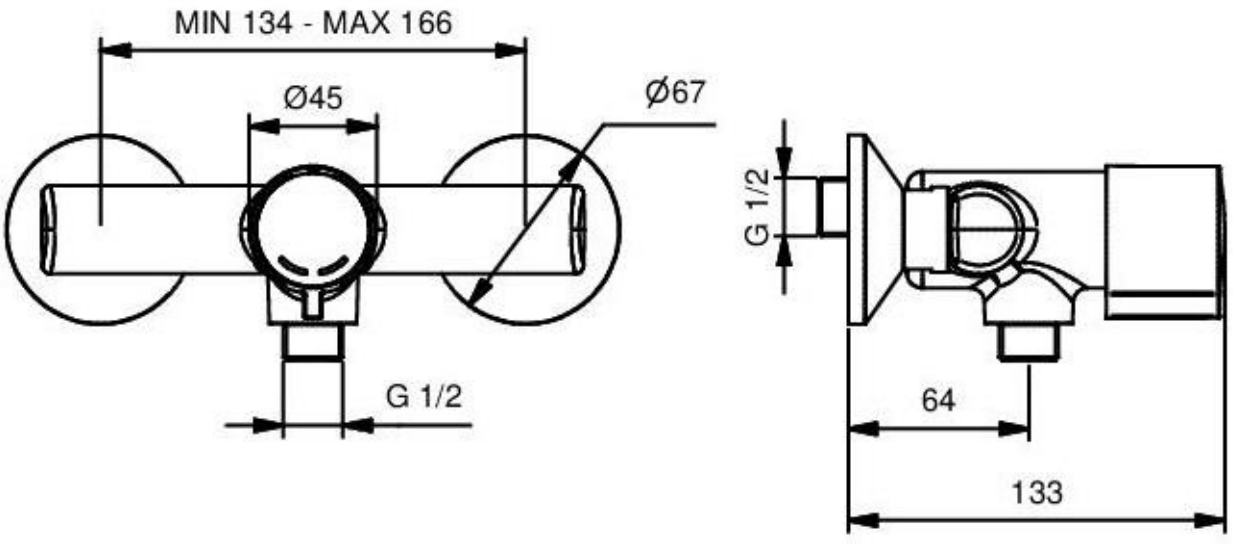

Mitigeur temporisé pour douche, montage mural apparent, à poussoir, temporisation 25 s, laiton chromé

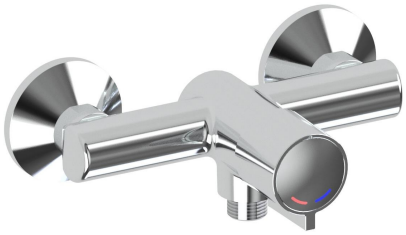

Référence article: AIDRA-08137-30

– Mitigeur temporisé monocommande pour douche, montage mural apparent à deux trous – idéal pour installations sportives, écoles, piscines et douches publiques

– Ouverture par poussoir et fermeture automatique après env. 25 s à 3 bar (EN 816 : 30 +5/–10 s) ; temporisation réductible d'env. 40 %

– Réglage de la température par manette avec repère chaud/froid ; limiteur de débit 8 l/min ; clapets anti-retour et filtres intégrés

– Corps en laiton chromé ; raccords excentriques G 1/2" avec rosaces Ø 67 mm, entraxe 134–166 mm ; sortie inférieure G 1/2"

– Pression de service: 1–6 bar (recommandée 2–4 bar)

– Température de l'eau: 5–65 °C

– Débit: 8 l/min (avec limiteur)

– Temporisation: env. 25 s à 3 bar, réductible

– Raccordement: G 1/2" (excentriques), sortie G 1/2"

– Entraxe: 134–166 mm

– Saillie: 133 mm

– Rosace / poussoir: Ø 67 mm / Ø 45 mm

– Matériau / finition: Laiton chromé

– Poids: 1,5 kg

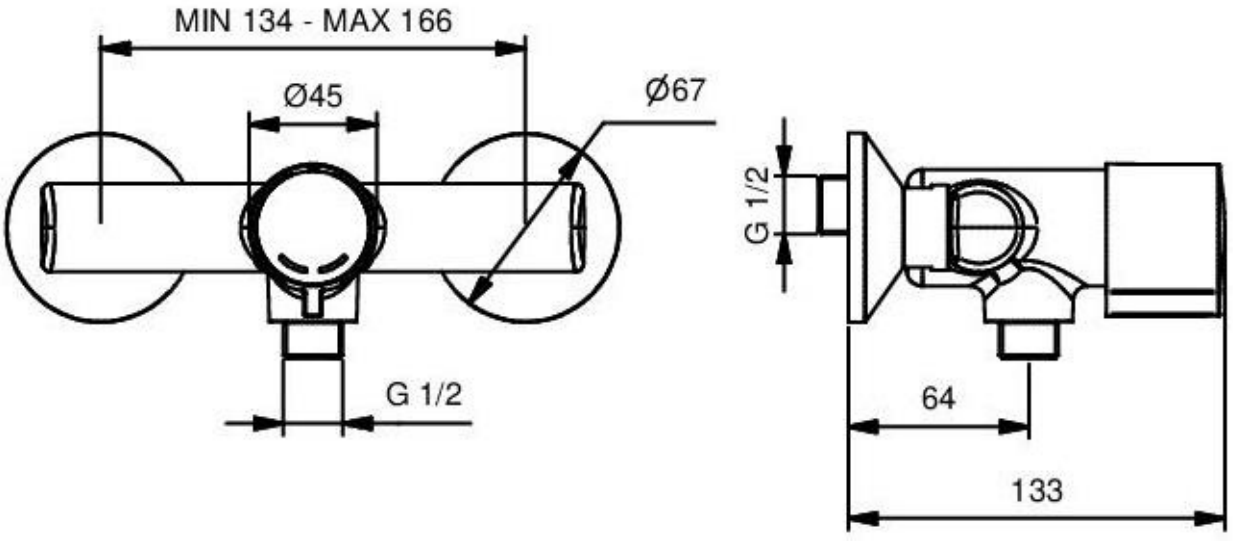

Self-closing shower mixer for exposed wall mounting, push button, 25 s flow time, chrome-plated brass

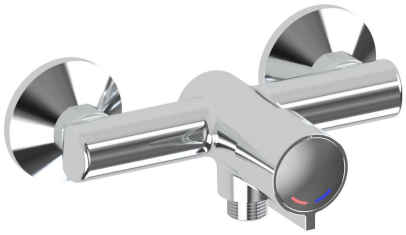

Article number: AIDRA-08137-30

– Self-closing single-lever shower mixer for exposed two-hole wall mounting – ideal for sports facilities, schools, swimming pools and public showers

– Water flow starts by push button and stops automatically after approx. 25 s at 3 bar (EN 816: 30 +5/–10 s); flow time reducible by approx. 40%

– Temperature selection via handle with hot/cold marking; flow limiter 8 l/min; integrated check valves and filters

– Body in chrome-plated brass; eccentric connections G 1/2" with rosettes Ø 67 mm, centre distance 134–166 mm; bottom outlet G 1/2"

– Working pressure: 1–6 bar (recommended 2–4 bar)

– Water temperature: 5–65 °C

– Flow rate: 8 l/min (with limiter)

– Flow time: approx. 25 s at 3 bar, reducible

– Connection: G 1/2" (eccentric), outlet G 1/2"

– Centre distance: 134–166 mm

– Projection: 133 mm

– Rosette / push button: Ø 67 mm / Ø 45 mm

– Material / finish: Chrome-plated brass

– Weight: 1.5 kg

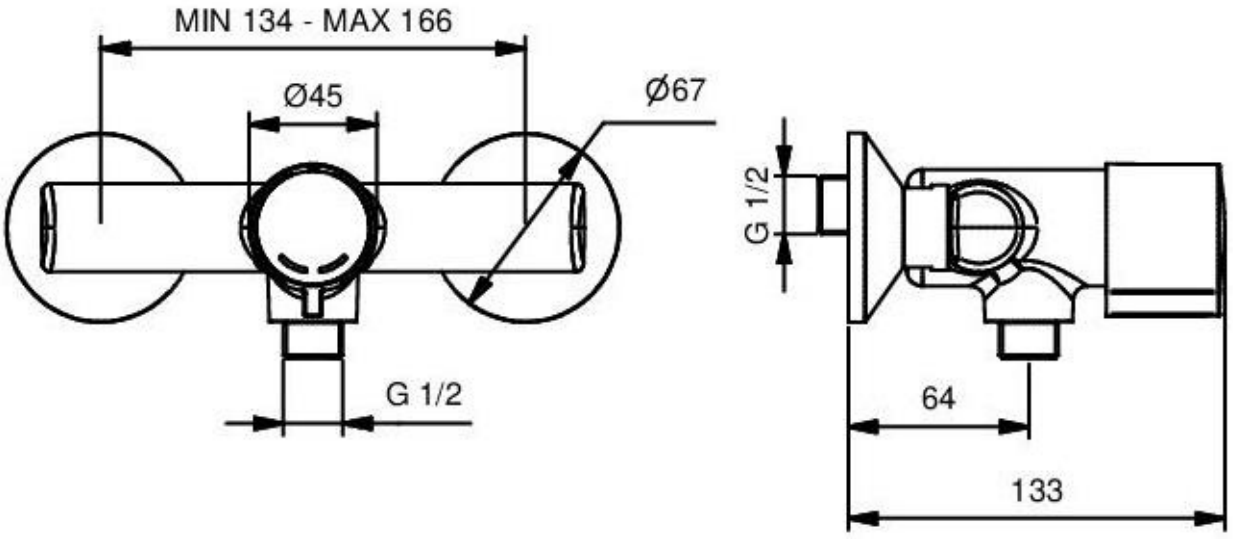

Miscelatore temporizzato per doccia, montaggio a parete esterno, a pulsante, 25 sec., ottone cromato

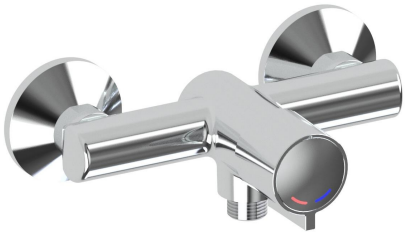

Numero articolo: AIDRA-08137-30

– Miscelatore temporizzato monocomando per doccia, montaggio a parete esterno a due fori – ideale per impianti sportivi, scuole, piscine e docce pubbliche

– Erogazione con pulsante e chiusura automatica dopo ca. 25 sec. a 3 bar (EN 816: 30 +5/–10 sec.); tempo di erogazione riducibile di ca. il 40 %

– Regolazione della temperatura tramite maniglia con indicazione caldo/freddo; limitatore di portata 8 l/min; valvole di ritegno e filtri integrati

– Corpo in ottone cromato; raccordi eccentrici G 1/2" con rosoni Ø 67 mm, interasse 134–166 mm; uscita inferiore G 1/2"

– Pressione di esercizio: 1–6 bar (consigliata 2–4 bar)

– Temperatura dell'acqua: 5–65 °C

– Portata: 8 l/min (con limitatore)

– Tempo di erogazione: ca. 25 sec. a 3 bar, riducibile

– Attacco: G 1/2" (eccentrici), uscita G 1/2"

– Interasse: 134–166 mm

– Sporgenza: 133 mm

– Rosone / pulsante: Ø 67 mm / Ø 45 mm

– Materiale / finitura: Ottone cromato

– Peso: 1,5 kg

