ARMATRON
MODERNE WASCHRAUM-HYGIENE

Duschhocker CLASSIC, weiss

Artikelnummer: APE-047650

- Stabiler Duschhocker, komplett weiss
- Sitzfläche mit 4 Latten aus Polypropylen, weiss
- Aluminium-Gestell Ø 30 mm, epoxybeschichtet weiss
- 4 rutschfeste Kunststoffgleiter
- Zulässige Belastung: 140 kg
- Unmontiert geliefert (Montagematerial inklusive)
- Hergestellt in Frankreich

Technische Details:
- Material Sitzfläche: Polypropylen (PP), weiss
- Material Gestell: Aluminium, epoxybeschichtet weiss
- Gestell-Durchmesser: Ø 30 mm
- Farbe: Komplett weiss
- Zertifizierung: CE

Abmessungen:
- Breite: 385 mm
- Tiefe: 335 mm
- Höhe: 485 mm
- Sitzfläche Breite innen: 240 mm
- Querverstrebung Höhe: 145 mm

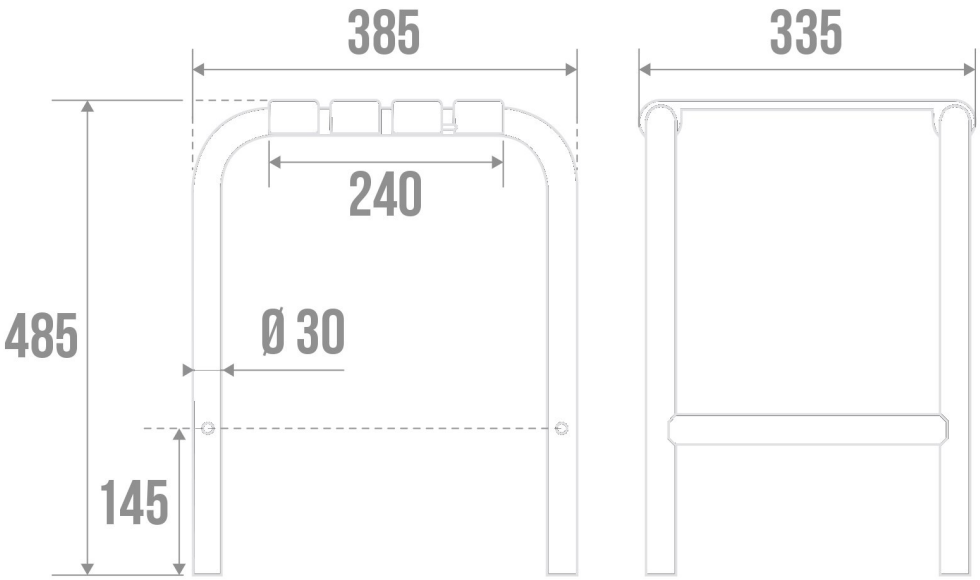

Armatron AG, Moderne Waschraum-Hygiene
CH-8117 Fällanden | Tel. +41 44 825 62 62 | www.armatron.ch | info@armatron.ch

ARMATRON
MODERNE WASCHRAUM-HYGIENE

Tabouret de douche CLASSIC, blanc

Réf. APE-047650

- Tabouret de douche robuste, entièrement blanc
- Assise 4 lattes en polypropylène blanc
- Piétement aluminium Ø 30 mm, époxy blanc
- 4 patins plastique anti-dérapants
- Charge admissible : 140 kg
- Livré démonté
- Fabriqué en France

Détails techniques :
- Matière assise : polypropylène (PP), blanc
- Matière piétement : aluminium, époxy blanc
- Ø piétement : 30 mm
- Coloris : entièrement blanc
- Certification : CE

Dimensions :
- Largeur : 385 mm
- Profondeur : 335 mm
- Hauteur : 485 mm
- Largeur assise intérieure : 240 mm
- Hauteur traverse : 145 mm

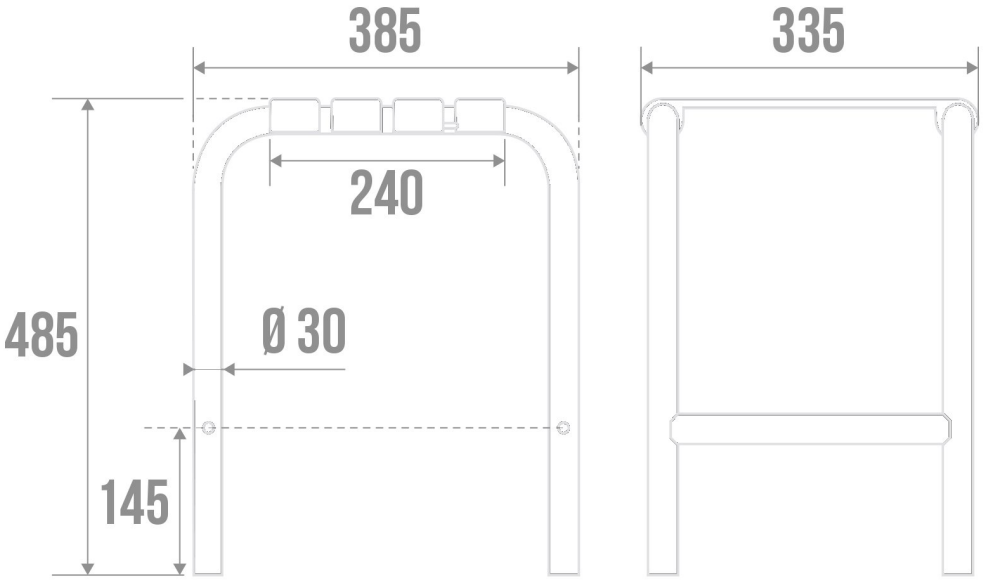

Armatron AG, Moderne Waschraum-Hygiene
CH-8117 Fällanden | Tel. +41 44 825 62 62 | www.armatron.ch | info@armatron.ch