ARMATRON
MODERNE WASCHRAUM-HYGIENE

Deutsch

Wickeltisch vertikal zur Wandmontage, Kunststoff mit Microban®, klappbar, in vier Farben



Farben

KB301-00 Crème/Beige

KB301-01 Grau

KB301-02 Schwarz

KB301-05 Granit weiss

– Vertikaler Wickeltisch für die Aufputz-Wandmontage – platzsparend, geschlossen nur 101 mm tief.

– Spritzgegossenes Polypropylen mit antimikrobiellem Microban®-Zusatz; leicht zu reinigen, geruchs- und bakterienhemmend.

– Kontrolliertes, langsames Öffnen und Schliessen; Stahlscharniermechanismus und Metallhalterung.

– Konkave Liegefläche mit Sicherheitsgurt, Spender für ca. 50 Wickelauflagen und Edelstahlhaken für Taschen.

– Gebrauchs- und Sicherheitshinweise in vier Sprachen; inkl. CH-Montagematerial.

– Abmessungen geschlossen (B × H × T): 527 × 911 × 101 mm

– Ausladung offen: 931 mm

– Montagehöhe (Unterkante geschlossen): 686 mm

– Material: Polypropylen mit Microban®

– Gewicht: 15 kg

– Belastung: Für Babys bis 15 kg bzw. 1 Jahr

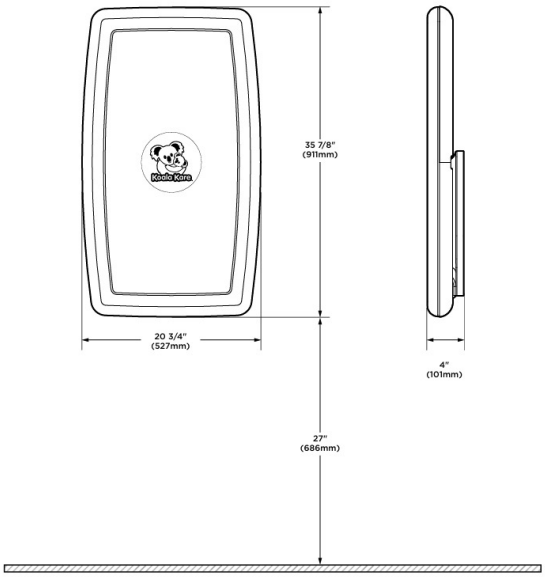

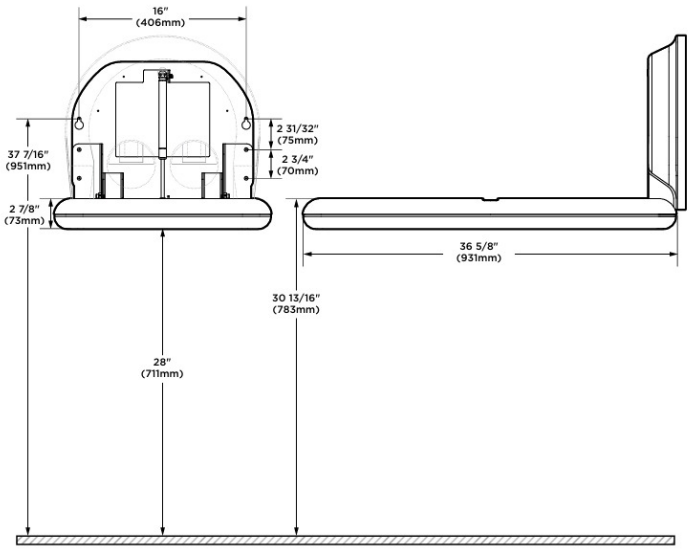

Armatron AG · Bruggacherstrasse 26 · CH-8117 Fällanden
Tel. +41 (0)44 825 62 62 · www.armatron.ch · info@armatron.ch

ARMATRON
MODERNE WASCHRAUM-HYGIENE

Français

Table à langer verticale murale, matière synthétique avec Microban®, rabattable, en quatre couleurs



Couleurs

KB301-00 Crème/beige

KB301-01 Gris

KB301-02 Noir

KB301-05 Granit blanc

– Table à langer verticale pour montage mural en applique – compacte, profondeur fermée de 101 mm seulement.

– Polypropylène moulé par injection avec additif antimicrobien Microban® ; facile à nettoyer, limite odeurs et bactéries.

– Ouverture et fermeture lentes et contrôlées ; charnière en acier et support métallique.

– Surface à langer concave avec sangle de sécurité, distributeur pour env. 50 protections et crochet inox pour sacs.

– Instructions d'utilisation et de sécurité en quatre langues ; matériel de montage CH inclus.

– Dimensions fermée (l × h × p): 527 × 911 × 101 mm

– Saillie ouverte: 931 mm

– Hauteur de montage (bord inférieur fermé): 686 mm

– Matériau: Polypropylène avec Microban®

– Poids: 15 kg

– Charge: Pour bébés jusqu'à 15 kg ou 1 an

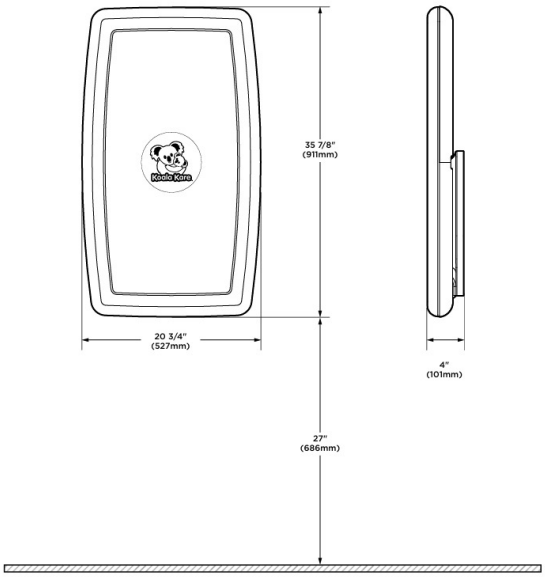

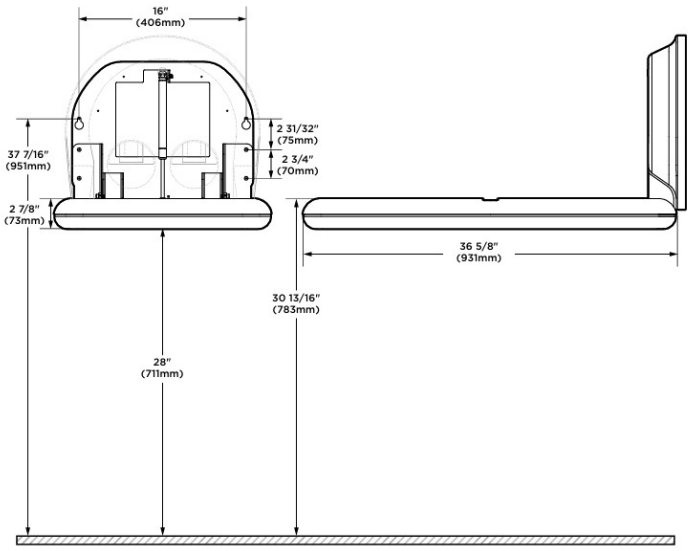

Armatron AG · Bruggacherstrasse 26 · CH-8117 Fällanden
Tel. +41 (0)44 825 62 62 · www.armatron.ch · info@armatron.ch

ARMATRON
MODERNE WASCHRAUM-HYGIENE

English

Vertical wall-mounted baby changing station, plastic with Microban®, fold-down, in four colours



Colours

KB301-00 Cream/beige

KB301-01 Grey

KB301-02 Black

KB301-05 Granite white

– Vertical baby changing station for surface wall mounting – space-saving, only 101 mm deep when closed.

– Injection-moulded polypropylene with antimicrobial Microban® additive; easy to clean, resists odours and bacteria.

– Controlled, slow opening and closing; steel hinge mechanism and metal mounting bracket.

– Concave changing surface with safety strap, dispenser for approx. 50 liners and stainless steel hook for bags.

– Usage and safety instructions in four languages; Swiss mounting hardware included.

– Dimensions closed (W × H × D): 527 × 911 × 101 mm

– Projection open: 931 mm

– Mounting height (lower edge closed): 686 mm

– Material: Polypropylene with Microban®

– Weight: 15 kg

– Load: For babies up to 15 kg or 1 year

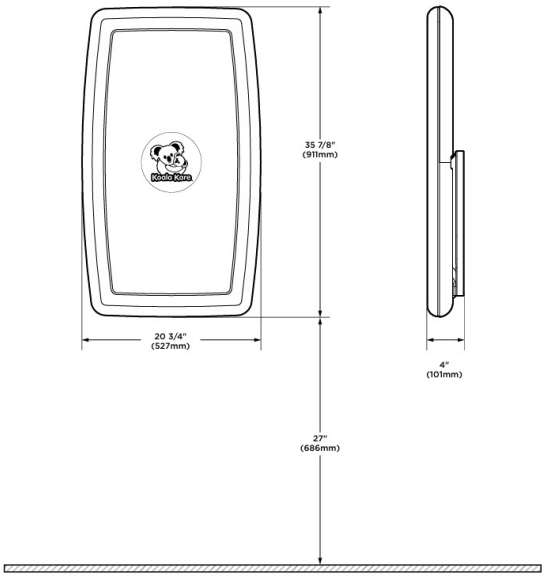

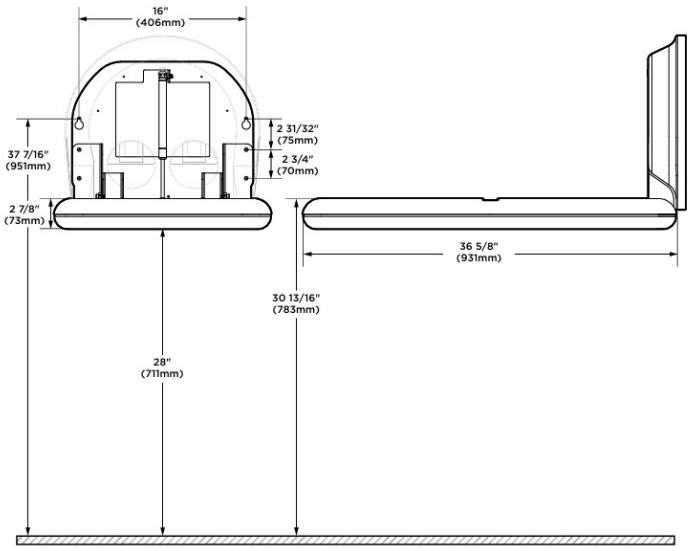

Armatron AG · Bruggacherstrasse 26 · CH-8117 Fällanden
Tel. +41 (0)44 825 62 62 · www.armatron.ch · info@armatron.ch

ARMATRON
MODERNE WASCHRAUM-HYGIENE

Italiano

Fasciatoio verticale a parete, materiale sintetico con Microban®, ribaltabile, in quattro colori



Colori

KB301-00 Crema/beige

KB301-01 Grigio

KB301-02 Nero

KB301-05 Granito bianco

– Fasciatoio verticale per montaggio a parete – salvaspazio, profondità da chiuso di soli 101 mm.

– Polipropilene stampato a iniezione con additivo antimicrobico Microban®; facile da pulire, contrasta odori e batteri.

– Apertura e chiusura lente e controllate; meccanismo a cerniera in acciaio e supporto metallico.

– Piano concavo con cintura di sicurezza, distributore per ca. 50 rivestimenti e gancio inox per borse.

– Istruzioni d'uso e di sicurezza in quattro lingue; materiale di montaggio CH incluso.

– Dimensioni chiuso (L × A × P): 527 × 911 × 101 mm

– Sporgenza aperto: 931 mm

– Altezza di montaggio (bordo inferiore chiuso): 686 mm

– Materiale: Polipropilene con Microban®

– Peso: 15 kg

– Carico: Per bambini fino a 15 kg o 1 anno

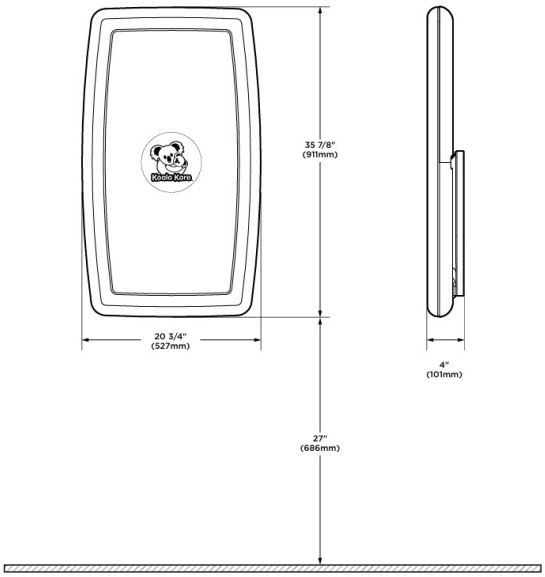

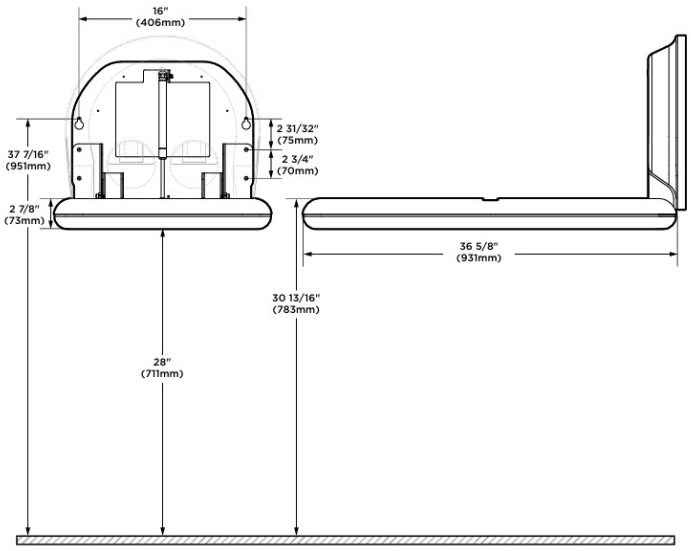

Armatron AG · Bruggacherstrasse 26 · CH-8117 Fällanden
Tel. +41 (0)44 825 62 62 · www.armatron.ch · info@armatron.ch