ARMATRON

AGW-11280100 - AGW-11280103

Klappbarer Duschsitz
Compact shower seat

Installation Install

1

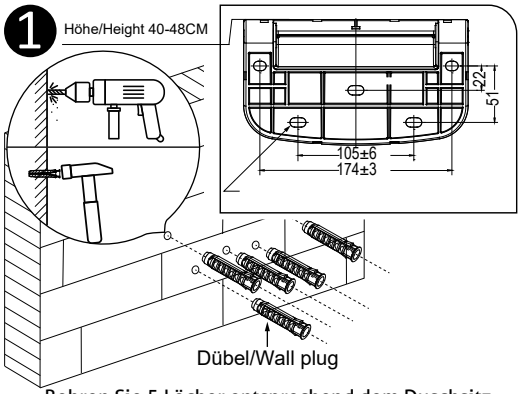

Bohren Sie 5 Löcher entsprechend dem Duschsitz (10 mm, Tiefe 6,5). Befestigen Sie die Wandkappen mit einem Hammer in den Löchern.

Drill 5 holes according shower seat (10mm, depth 6.5). Use hammer fix wall caps into holes.

2

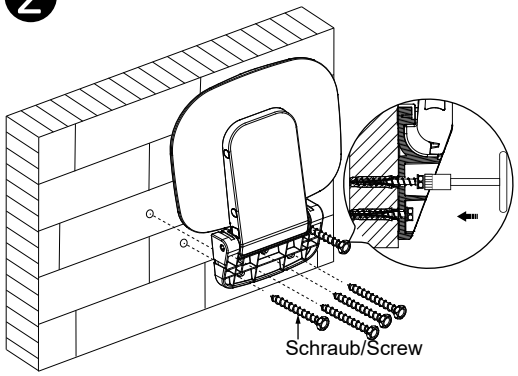

Sitz platzieren, Löcher ausrichten und mit Schraubenschlüssel festziehen.
Place seat, align holes and tight with wrench.

3

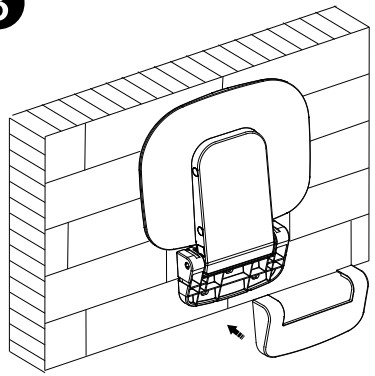

Verwenden Sie die verchromte Abdeckung, um sie auf die Basis zu setzen.
Use the chromed cover to put on base.

4

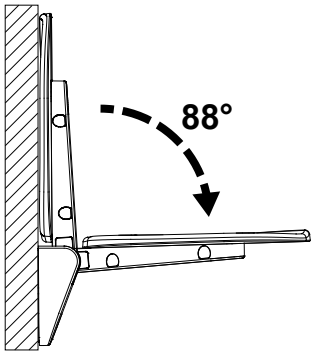

Lassen Sie die Abdeckung bei Gebrauch geöffnet und im Standby-Modus geschlossen.
Leave the cover opened on use, closed on standby.

Anleitung
Instructions

Bitte lesen Sie die Anleitung sorgfältig durch. Befolgen Sie die Anweisungen, um den Duschsitz korrekt zu installieren.
Bei Abweichungen zwischen Gerät und Anleitung ist das tatsächliche Produkt maßgebend.

1. Bitte überprüfen Sie die Wand: Es dürfen keine Wasserleitungen vorhanden sein und sie muss das Gewicht des Sitzes tragen können.
2. Überprüfen Sie vor der Installation, ob das Produktzubehör vollständig ist.
3. Vergewissern Sie sich, dass der Bohrer eine Größe von 10 mm hat.
4. Vergewissern Sie sich, dass die Bohrtiefe 6,5 cm beträgt.
5. Die empfohlene Höhe zwischen Sitz und Boden beträgt etwa 40–48 cm.

Please read the instructions carefully. Follow the instructions to install the shower seat correctly.
In case of a difference between unit and manual, please subject to the real product. Also check website www.genwec.com for updates.

1. Please check wall: there is no water pipe and can hold the weight of the seat.
2. Check whether the product accessories are complete before installation.
3. Make sure the drill bit is 10mm in size.
4. Make sure the hole depth is 6.5cm
5. The recommended heigth between the seat and ground is about 40-48cm.

Lieferumfang
Content

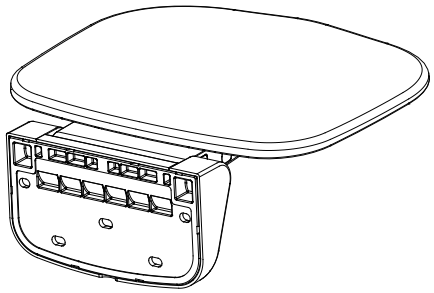

Duschsitz
Shower seat

Partes - Parts	
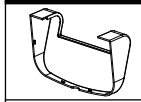	Abdeckung (x1) Chrome base cover (x1)
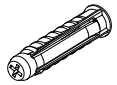	Nylondübel (x5) Nylon bolt cap (x5)
	Schrauben (x5) Screw (x5)
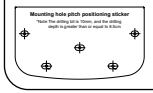	Montageschema (x1) Guide template (x1)
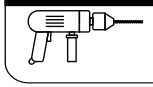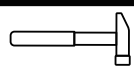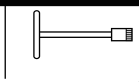
Installation - Install