ARMATRON
MODERNE WASCHRAUM-HYGIENE

## AUGENDUSCHE OCULUS II

**SKU:** ADL-9102

(Not-)Augendusche OCULUS. Die Augendusche wird an der Wand montiert und kann per Druck ausgelöst werden. Die Schüssel ist ebenfalls aus hochwertigem Edelstahl. Die Oberfläche ist pulverbeschichtet in der Farbe Grün. Die gesamte Augendusche ist frostbeständig.

- Auffangschale Ø 250 mm aus Edelstahl Werkstoff 1.4016 Oberfläche pulverbeschichtet grün.
- Zwei Sprühköpfen mit Schutzabdeckungen aus stoßfestem ABS grün, die sich bei Wasserfluss automatisch lösen. Durchflussmenge 20 l/min bei 3 bar.
- Zwei Luftsprudler mit zweifachem Edelstahlsieb.
- Normgerechtes Erste-Hilfe-Hinweisschild „Augendusche“ im Lieferumfang.
- Rohre aus verzinktem Stahl, Oberfläche pulverbeschichtet grau, Handbetätigungsplatte aus verzinktem Stahl, Oberfläche pulverbeschichtet grün.
- Wandbefestigung durch Messingrosette (Schrauben nicht im Lieferumfang).
- Wasseranschluss G 1/2B.
- Rasches Öffnen/Schließen durch vernickelte Messingventile mit 1/4-Umdrehung.

Zum Öffnen des Wasserflusses die Handbetätigungsplatte betätigen. Die Augendusche schließt nicht nach Loslassen der Handbetätigungsplatte. Zum Stoppen der Wasserabgabe Handbetätigungsplatte in die entgegengesetzte Richtung ziehen.

**Dateien und Downloads:**

| | |
|---|---|
| **DATENBLATT:** | DOWNLOAD |
| **Technische Zeichnung:** | DOWNLOAD |

VISA

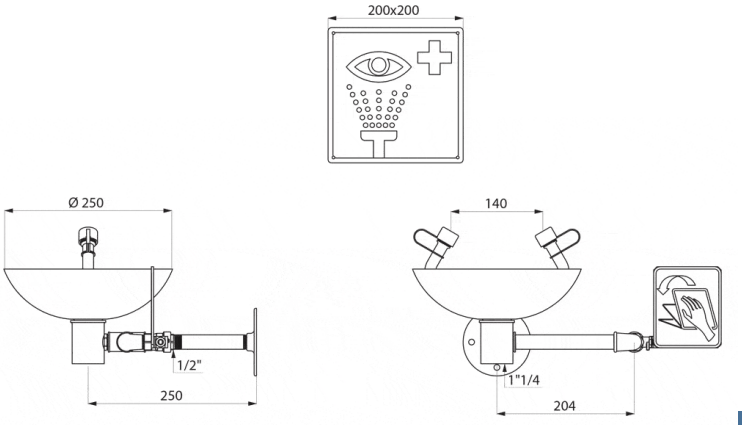


Armatron AG, Moderne Waschraum-Hygiene
CH-8117 Fällanden | Tel. +41 44 825 62 62 | Fax +41 44 825 62 64 | www.armatron.ch | info@armatron.ch