ARMATRON
MODERNE WASCHRAUM-HYGIENE

DECKEL FÜR ABFALLBEHÄLTER SF-240, AUS EDELSTAHL WEISS, PROOX, SF-241

SKU: PX-SF241

DECKEL FÜR ABFALLBEHÄLTER

Deckel für Abfallbehälter SF-240.
Edelstahl gebürstet.
Weiss beschichtet mit Feinstruktur.
Serie ONE Snowfall.
Abmessungen BxT: 400 x 150 mm.
1,5 mm Materialstärke.

Dateien und Downloads:

Datenblatt:	DOWNLOAD
Technische Zeichnung:	DOWNLOAD

VISA

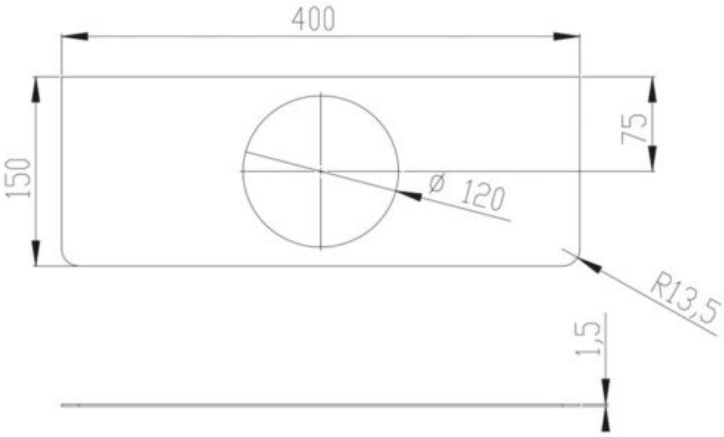

Armatron AG, Moderne Waschraum-Hygiene
CH-8117 Fällanden | Tel. +41 44 825 62 62 | Fax +41 44 825 62 64 | www.armatron.ch | info@armatron.ch