ARMATRON
MODERNE WASCHRAUM-HYGIENE

DUSCH-KLAPPSITZ BE-LINE, ALUMINIUM ANTHRAZIT-METALLIC, LEICHT ABNEHMBAR

SKU: ADL-511930C

Abnehmbarer Dusch-Klappsitz Be-Line für bewegungseingeschränkte Nutzer.

- Breite Ausführung.
- Arretierung in vertikaler Position. Abgebremstes Herunterklappen.
- Abnehmbar: leicht abzuklipsen, mit Diebstahlsicherung. Anzahl an Duschsitzen in öffentlichen Einrichtungen sowie Nachinstallation je nach Bedarf. Beispiel: Hotels oder Krankenhäuser,
- die nur von Zeit zu Zeit bewegungseingeschränkte Menschen beherbergen.
- Geschlossene Sitzfläche aus hochwiderstandsfähigem Polymer ermöglicht Installation ohne Fuß, an tragender Wand.
- Für intensive Nutzung im öffentlich-gewerblichen Bereich oder in Krankenhäusern geeignet.
- Rutschhemmende Oberfläche.
- Verstärkung durch einklappbaren Fuß, mittig angeordnet.
- Montageplatte aus Aluminium massiv.
- Oberfläche Aluminium anthrazit-metallic für visuell kontrastierende Gestaltung zur Wand.
- 5 verdeckte Befestigungspunkte.
- Edelstahlschrauben Ø 8 x 70 mm für Massivwand im Lieferumfang.
- Auf mehr als 200 kg getestet.
- Empfohlenes Maximalgewicht des Benutzers: 135 kg.
- Platzbedarf zusammengeklappt: 86 x 541 mm.
- Maße: 442 x 450 x 480 mm.
- CE-Kennzeichnung.

Dateien und Downloads:

DATENBLATT:	DOWNLOAD
Technische Zeichnung:	DOWNLOAD

Armatron AG, Moderne Waschraum-Hygiene
CH-8117 Fällanden | Tel. +41 44 825 62 62 | Fax +41 44 825 62 64 | www.armatron.ch | info@armatron.ch

ARMATRON
MODERNE WASCHRAUM-HYGIENE

VISA

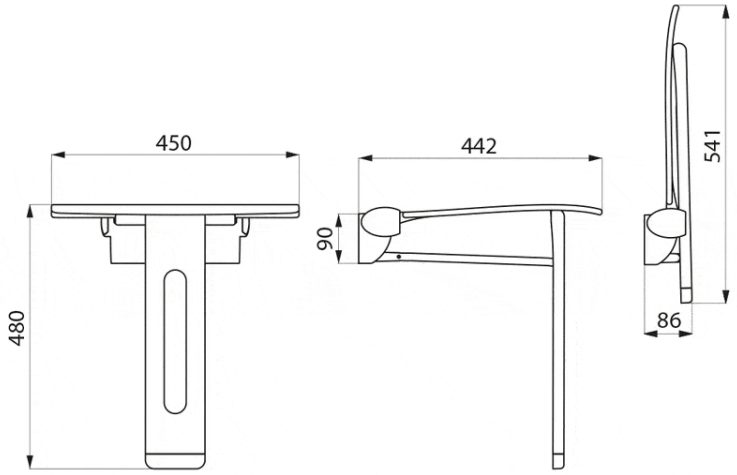

Armatron AG, Moderne Waschraum-Hygiene
CH-8117 Fällanden | Tel. +41 44 825 62 62 | Fax +41 44 825 62 64 | www.armatron.ch | info@armatron.ch