ARMATRON
MODERNE WASCHRAUM-HYGIENE

DUSCHELEMENT FÜR BEZAHLTE WASSERABGABE, MIT PIEZO-TASTER MISCHBATTERIE, EDELSTAHL

SKU: ASA-SLZA 32

EDELSTAHL DUSCHELEMENT MIT PIEZO-TASTER

mit Hygienespülung
für RFID Jeton wandhängende Duschpaneel mit integriertem mechanischem Knopf und RFID-Jeton-Leser
mit Anschluss an Kalt und Warmwasser, Temperaturregulierung über Mischer
Nach Einstecken des bezahlten Jeton in die Steuerung zeigt eine rote Leuchtdiode den Betriebsbeginn an
Die Anlage reagiert durch drücken auf den Druckknopf mit sofortigem Wasserfluss und Aufleuchten der roten Diode und zeigt über eine Leuchtanzeige die noch verbleibende Duschzeit an, welche zurück gezählt wird
Der Nutzer kann den Wasserfluss direkt an der Duscheinheit Starten oder Stoppen
30 % bezahlte Zeit vor der Beendigung der Wasserversorgung, wird der Benutzer
durch Unterbrechung des Wasserflusses benachrichtigt
Durch das Entfernen des Jetons wird die gesamte Sequenz neu gestarted und das erneute Einfügen des Jeton, startet den gesamten Prozess von Grund auf neu
Parameterjustierung gemäß den programmierten Jeton
Material Edelstahl, Oberfläche matt

technische Information

Betriebsspannung: 24 V DC
Verbrauchsleistung: 7 W
Empfohlener Wasserdruck: 0,1 - 0,6 MPa
Durchflussmenge: 12 l/min. (inf. Data)
Wasserzulauf: Außengewinde G 1/2"

Dateien und Downloads:

DATENBLATT:	DOWNLOAD
TECHNISCHE ZEICHNUNG:	DOWNLOAD

Armatron AG, Moderne Waschraum-Hygiene
CH-8117 Fällanden | Tel. +41 44 825 62 62 | Fax +41 44 825 62 64 | www.armatron.ch | info@armatron.ch

ARMATRON
MODERNE WASCHRAUM-HYGIENE

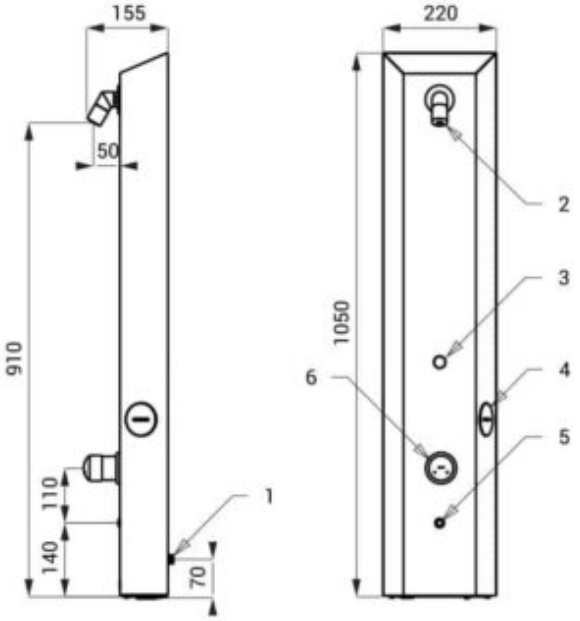

SLZA 32

1 - Wasserzuleitung
2 - Duschkopf
3 - Leuchtanzeige
4 - Schlitz für RFID Jeton
5 - Taster START/STOP
6 - Mischer

Armatron AG, Moderne Waschraum-Hygiene
CH-8117 Fällanden | Tel. +41 44 825 62 62 | Fax +41 44 825 62 64 | www.armatron.ch | info@armatron.ch