ARMATRON
MODERNE WASCHRAUM-HYGIENE

DUSCHELEMENT MIT EINHEBELMISCHER, ANSCHLUSS DURCH SCHLAUCH, AUFPUTZMONTGE, 791360**

SKU: ADL-791360

DUSCHELEMENT MIT EINHEBELMISCHER

Duschelement mit Einhebelmischer:
Gehäuse aus anodisiertem Aluminium für Aufputzmontage.
Einhebelmischer für Brause, nicht selbstschließend.
Handbrause mit Brauseschieber auf verchromter Brausestange mit Brauseschlauch.
Anschluss verdeckt mit flexiblen Schläuchen.
Anschluss G 1/2B.
Verdeckte Befestigungen.
Mit Schutzfiltern.
Duschelement geeignet für bewegungseingeschränkte Personen.

Dateien und Downloads:

DATENBLATT:	DOWNLOAD
Technische Zeichnung:	DOWNLOAD

VISA

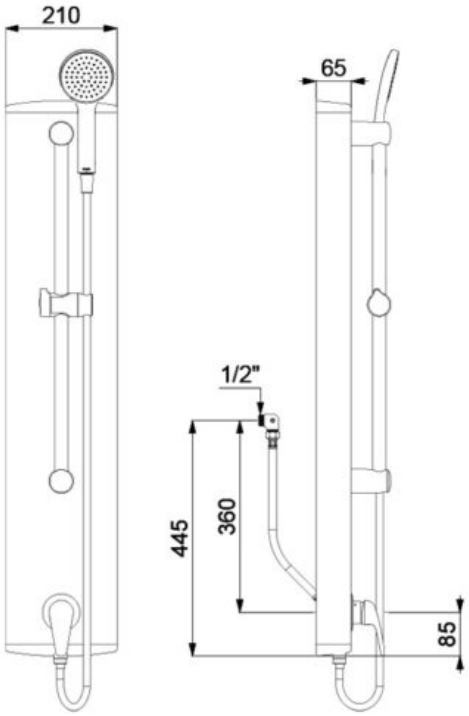

Armatron AG, Moderne Waschraum-Hygiene
CH-8117 Fällanden | Tel. +41 44 825 62 62 | Fax +41 44 825 62 64 | www.armatron.ch | info@armatron.ch