ARMATRON
MODERNE WASCHRAUM-HYGIENE

DUSCHELEMENT SPORTING 2, ELEKTRONISCH FÜR BATTERIEBETRIEB, VERKALKUNGSARME DÜSE, ADL-714806

SKU: ADL-714806

DUSCHELEMENT SPORTING 2

Elektronisches Duschelement:
Gehäuse aus anodisiertem und matt verchromtem Aluminium.
Anschluss von oben oder von hinten durch drehbaren Gewindestutzen.
Besonders flache Bauweise und unsichtbare Befestigungen.
Betrieb durch 6V-Lithium-Batterien.
Infrarotsensor mit Präsenzerfassung, Auslösung bei Annäherung der Hand 4 cm vor den Sensor.
Gezielte Abschaltung, andernfalls automatisch nach ~60 Sekunden.
Hygienespülung (~60 Sekunden alle 24 h nach der letzten Nutzung).
Durchflussmenge 6 l/min bei 3 bar.
Fester, vandalengeschützter und verkalkungsarmer Brausekopf mit automatischem Durchflussmengenregler.
Strahlwinkel einstellbar.
Schutzfilter zugänglich.
Mit integrierter Vorabsperrung.
Anschluss G 1/2B für Versorgung mit vorgemischtem Wasser.
Geeignet für bewegungseingeschränkte Personen.

Dateien und Downloads:

DATENBLATT:	DOWNLOAD
Technische Zeichnung:	DOWNLOAD

Armatron AG, Moderne Waschraum-Hygiene
CH-8117 Fällanden | Tel. +41 44 825 62 62 | Fax +41 44 825 62 64 | www.armatron.ch | info@armatron.ch

ARMATRON
MODERNE WASCHRAUM-HYGIENE

VISA

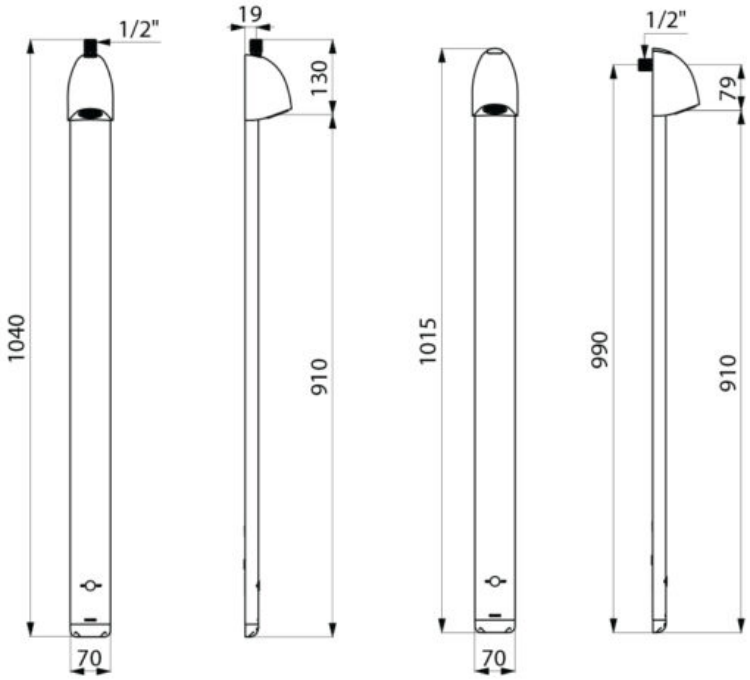

Armatron AG, Moderne Waschraum-Hygiene
CH-8117 Fällanden | Tel. +41 44 825 62 62 | Fax +41 44 825 62 64 | www.armatron.ch | info@armatron.ch