ARMATRON
MODERNE WASCHRAUM-HYGIENE

EHM SEQUENTIELL W.-MONT. AUSL FEST+SCHWENKB L200 STDD-ANSCHL

SKU: ADL-2641S

Sequentieller Waschtisch-Einhebelmischer für Wandmontage.
Sequentieller Einhebelmischer: Öffnet und schließt im Kaltwasserbereich in einem Radius von 70°.
Mischbatterie für Wandmontage mit Schwenkauslauf unten L. 200 mit Hygiene-Strahlformer BIOSAFE.
Geeignet zur Anbringung eines endständigen BIOFIL Wasserfilters.
Auslauf einfach arretierbar.
Securitouch Abschirmung gegen Verbrühung am Armaturengehäuse.
Klassische Keramikkartusche Ø 35 mit voreingestellter Warmwasserbegrenzung.
Körper und Auslauf mit kleinen Schläuchen innen glatt, ohne Möglichkeit für Bakterienablagerungen und mit geringem Wasservolumen.
Die Fließgeschwindigkeit des Wassers in diesen Schläuchen begrenzt deutlich die Entwicklung von Biofilm.
Einfache thermische Desinfektion möglich, ohne Demontage des Bediengriffs oder Abschaltung der Kaltwasserversorgung.
Durchflussmenge reguliert auf 4 l/min.
Körper aus Messing verchromt.
Handkontaktfreie Bedienung durch Hygienehebel L. 150.
Mischbatterie mit Mittenabstand 150 mm geliefert mit Standard S-Anschlüssen G 1/2B x G 3/4B.
Empfohlene Montagehöhe: 110-200 mm über dem Beckenrand.
Einhebelmischer besonders geeignet für Gesundheitseinrichtungen, Seniorenheime, Krankenhäuser und Kliniken.
Sequentielle Mischbatterie geeignet für bewegungseingeschränkte Personen.

Dateien und Downloads:

Datenblatt:	DOWNLOAD
Technische Zeichnung:	DOWNLOAD

Armatron AG, Moderne Waschraum-Hygiene
CH-8117 Fällanden | Tel. +41 44 825 62 62 | Fax +41 44 825 62 64 | www.armatron.ch | info@armatron.ch

ARMATRON
MODERNE WASCHRAUM-HYGIENE

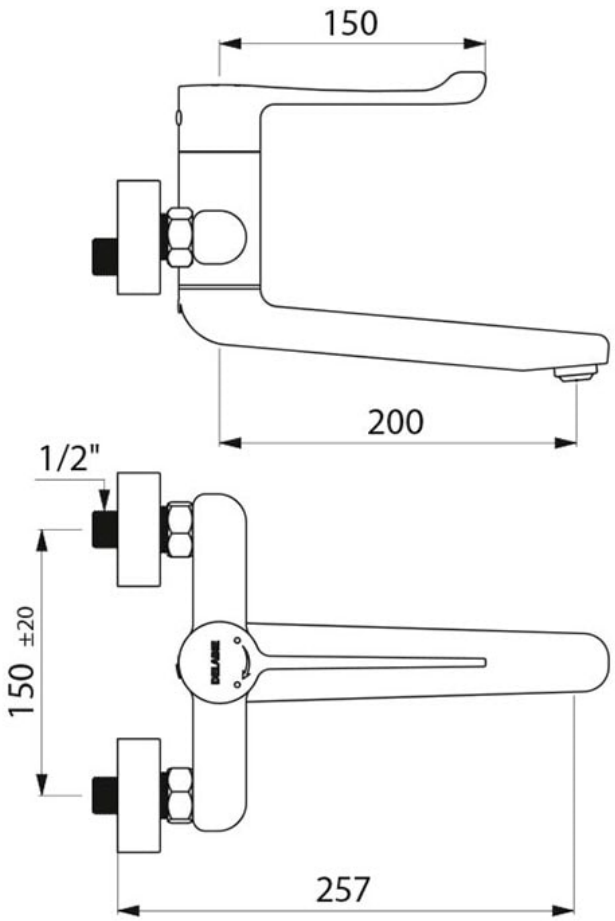

Armatron AG, Moderne Waschraum-Hygiene
CH-8117 Fällanden | Tel. +41 44 825 62 62 | Fax +41 44 825 62 64 | www.armatron.ch | info@armatron.ch