ARMATRON
MODERNE WASCHRAUM-HYGIENE

EINFACHER WC-ROLLENHALTER MIT ABLAGE, SCHWARZ

SKU: PX-DP387

Einfacher WC-Rollenhalter mit Ablage für Wandmontage.
Edelstahl Oberfläche schwarz pulverbeschichtet in RAL 9005 tiefschwarz mit Feinstruktur.
Für Rollen bis maximal 105 mm Breite und mindestens 23 mm Kerndurchmesser.
Inkl. kleiner verdeckter Schraubbefestigung aus Edelstahl und Dübel.

Dateien und Downloads:

Datenblatt:	DOWNLOAD
Technische Zeichnung:	DOWNLOAD

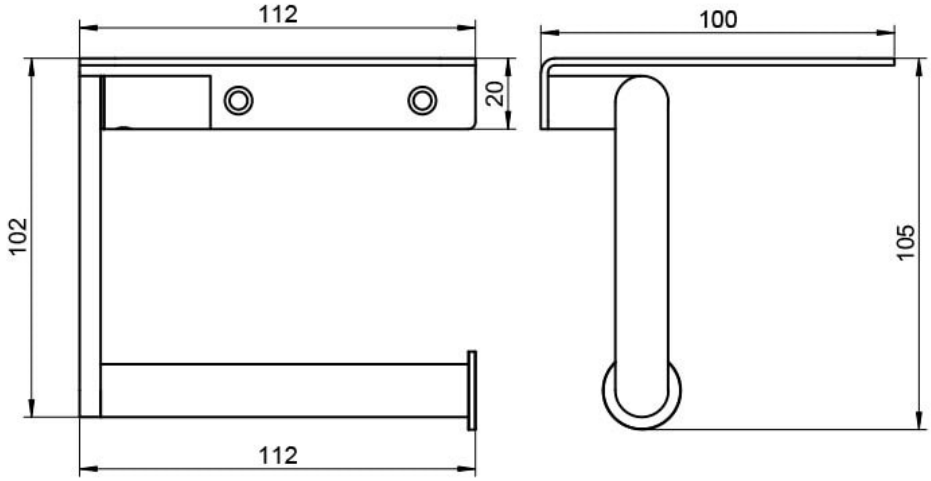

Bohrbild | drilling pattern

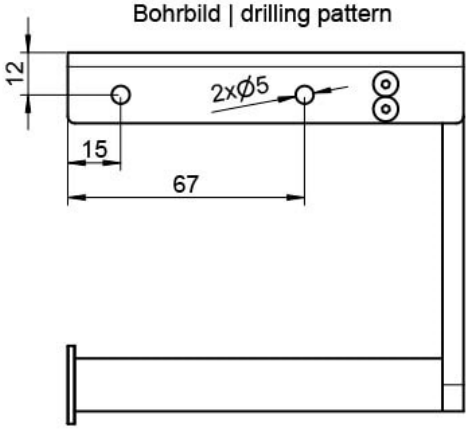

Armatron AG, Moderne Waschraum-Hygiene
CH-8117 Fällanden | Tel. +41 44 825 62 62 | Fax +41 44 825 62 64 | www.armatron.ch | info@armatron.ch