ARMATRON
MODERNE WASCHRAUM-HYGIENE

ELEKTRONISCHE LIGHT WASSERARMATUR, MIT TEMPERATURWAHLHEBEL

SKU: N/A

Formschöne elektronische Waschtischauslaufarmatur mit Wahlhebel zur Temperatureinstellung. Alternativ kann die Armatur durch Batterie oder Netzadapter betrieben werden. Erhältlich mit kurzem oder langem Auslauf.

Dateien und Downloads:

DATENBLATT:	DOWNLOAD
Technische Zeichnung (kurzer Auslauf):	DOWNLOAD
Technische Zeichnung (langer Auslauf):	DOWNLOAD

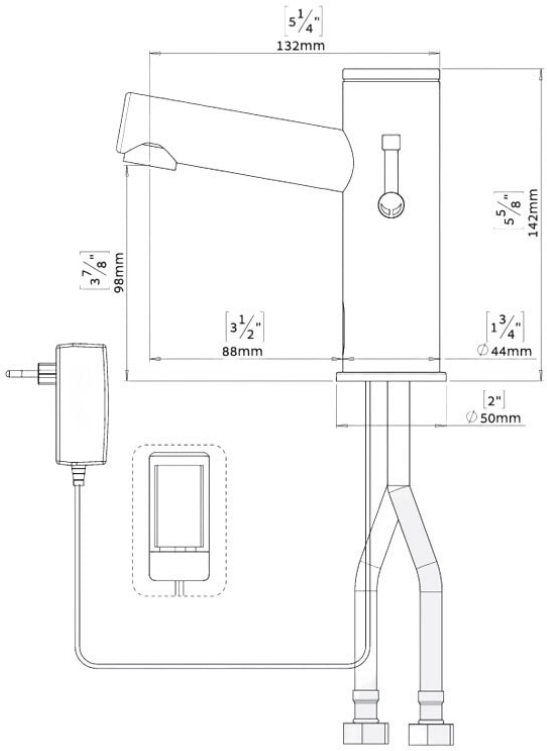

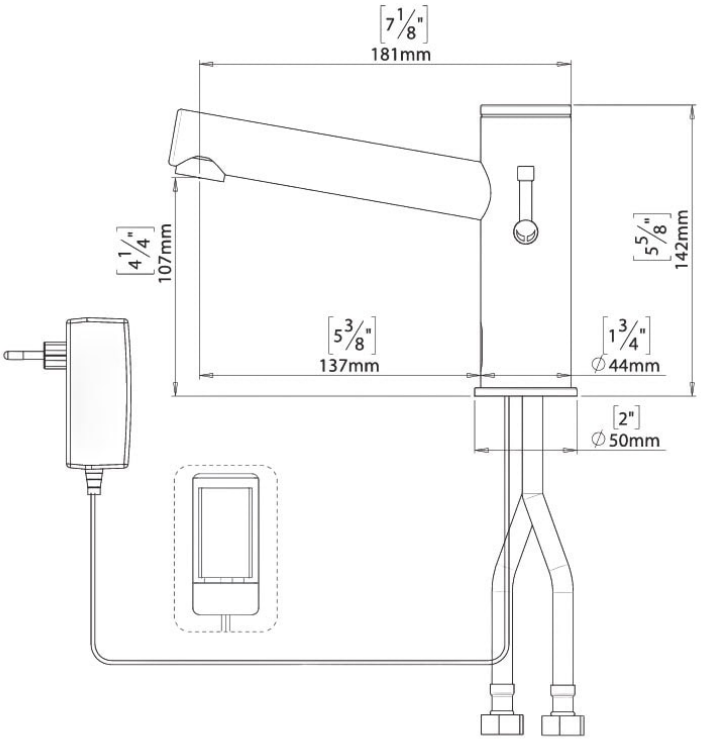

VARIATIONS

ARMATRON
MODERNE WASCHRAUM-HYGIENE

Image	SKU
	ASE-236700
	ASE-236800
	ASE-236550
	ASE-236650

Armatron AG, Moderne Waschraum-Hygiene
CH-8117 Fällanden | Tel. +41 44 825 62 62 | Fax +41 44 825 62 64 | www.armatron.ch | info@armatron.ch