ARMATRON
MODERNE WASCHRAUM-HYGIENE

ELEKTRONISCHES VENTIL TEMPOMATIC 4, BATTERIEN INTEGRIERT, H. 75 MM

SKU: ADL-440106

ELEKTRONISCHES VENTIL

Elektronisches Waschtisch-Ventil für Standmontage:
Betrieb durch integrierte 6V-Lithium-Batterien Typ CR 17345.
Totraumfreies Magnetventil und Elektronikmodul im Armaturenkörper integriert.
Durchflussmenge voreingestellt auf 3 l/min bei 3 bar, einstellbar von 1,5 bis 6 l/min.
Verkalkungsarmer Strahlregler.
Hygienespülung (~60 Sekunden alle 24 h nach der letzten Nutzung).
Aktiv-Infrarotsensor mit Präsenzerfassung, optimierte Position am Kopfende.
Körper aus Metall verchromt.
Abdeckkappe geschützt durch 2 verdeckte Befestigungen.
PEX-Anschlussschlauch G 3/8 mit Schutzfilter.
Verstärkte Befestigungen und Verdrehsicherung durch 2 Edelstahlbolzen.
Antiblockiersicherheit gegen Durchlaufen.
Geeignet für bewegungseingeschränkte Personen.

Dieses Produkt verfügt über eine SVGW-Zertifizerung.
Geräuschgruppe I

Dateien und Downloads:

DATENBLATT:	DOWNLOAD
Technische Zeichnung:	DOWNLOAD

Armatron AG, Moderne Waschraum-Hygiene
CH-8117 Fällanden | Tel. +41 44 825 62 62 | Fax +41 44 825 62 64 | www.armatron.ch | info@armatron.ch

ARMATRON
MODERNE WASCHRAUM-HYGIENE

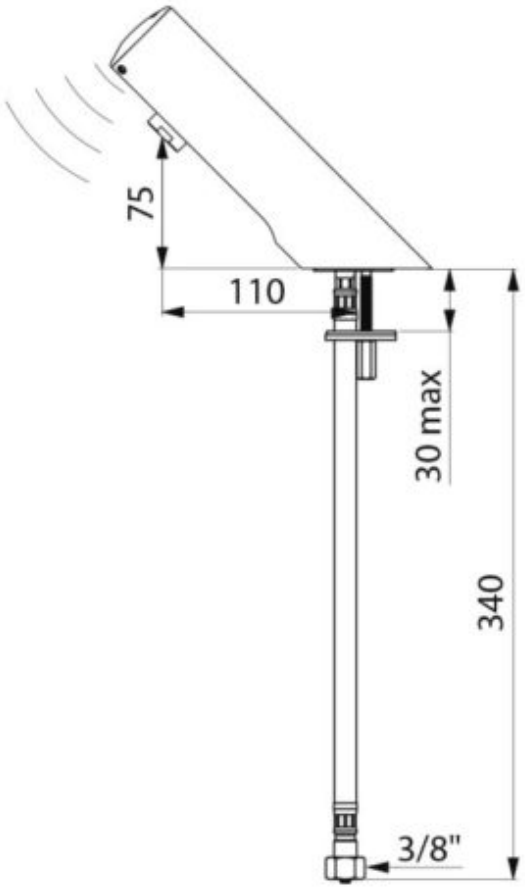

Armatron AG, Moderne Waschraum-Hygiene
CH-8117 Fällanden | Tel. +41 44 825 62 62 | Fax +41 44 825 62 64 | www.armatron.ch | info@armatron.ch