ARMATRON
MODERNE WASCHRAUM-HYGIENE

GERÄTEABSPERRVENTIL FÜR WANDEINBAU MIT FLATELLOBERTEIL, DELTA VERCHROMT

SKU: ADL-D276020

GERÄTEANSPERRVENTIL

Ventil für Wandeinbau mit Flachtelleroberteil.
Dreikantgriff DELTA verchromt.
Kann als Waschmaschinen-Absperrventil eingesetzt werden.
Schutz gegen Rückfließen/Rücksaugen durch integrierten RückflussverhindererG 1/2B x
G 3/4B.
Körper aus Messing verchromt.

Dateien und Downloads:

DATENBLATT:	DOWNLOAD
Technische Zeichnung:	DOWNLOAD

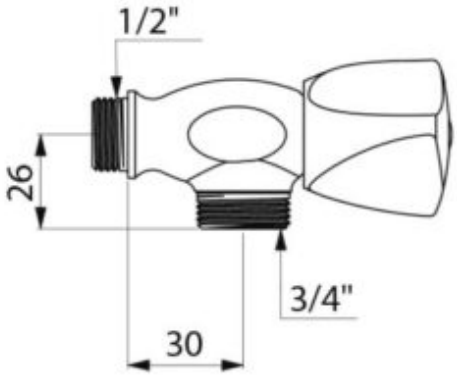

Armatron AG, Moderne Waschraum-Hygiene
CH-8117 Fällanden | Tel. +41 44 825 62 62 | Fax +41 44 825 62 64 | www.armatron.ch | info@armatron.ch