HÄNDETROCKNER ELAN™ FÜR AUFPUTZMONTAGE, 240 V, BOBRICK, B-715.2E

SKU: B715

HÄNDETROCKNER ELAN

Der Händetrockner für das kleine Budget. Der B-715.2E hat ein modernes Design und ist mit einem Gehäuse aus Edelstahl ausgestattet. Die Oberfläche ist matt geschliffen.

Die elektronische Steuerung funktioniert per automatischem Infrarotsensor: schaltet den Trockner automatisch ein, wenn die Hände unter die Luftaustrittsöffnung und in den Erfassungsbereich des Sensors gehalten werden. Bei Wegnahme der Hände aus dem Erfassungsbereich des Sensors schaltet sich der Trockner aus. Der elektronische Sensor schaltet den Trockner nach ca. 2 Minuten aus, wenn ein Gegenstand wie Klebeband oder Kaugummi vor dem Sensorauge platziert wird. Nach Entfernen dieses Gegenstands setzt sich der elektronische Sensor automatisch zurück und der Trockner kann wieder normal betrieben werden.

Dateien und Downloads:

DATENBLATT:	DOWNLOAD
Technische Zeichnung:	DOWNLOAD

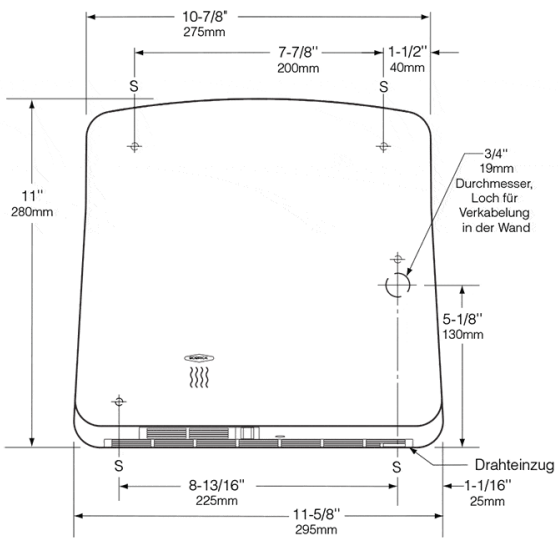

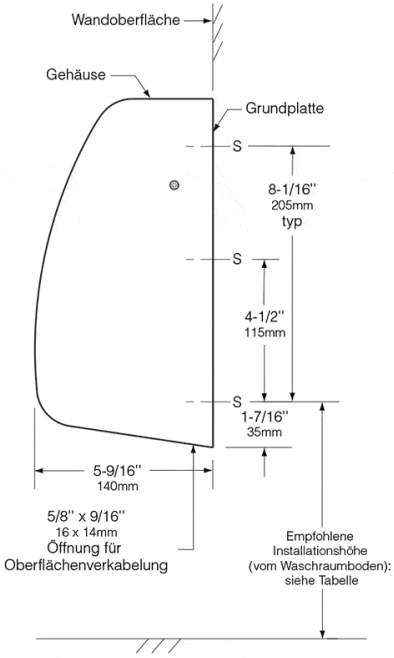

Armatron AG, Moderne Waschraum-Hygiene
CH-8117 Fällanden | Tel. +41 44 825 62 62 | Fax +41 44 825 62 64 | www.armatron.ch | info@armatron.ch