ARMATRON
MODERNE WASCHRAUM-HYGIENE

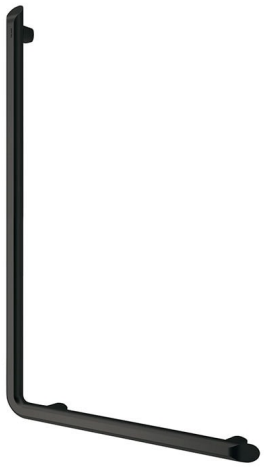

HANDLAUF L-FORM BE-LINE D35 H.750 ALUMINIUM MATT SCHWARZ

SKU: ADL-511970BK

Handlauf L-Form Be-Line® für Dusche oder Wanne für bewegungseingeschränkte Personen.
Sichert Halt und Bewegung in Dusche oder Wanne.
Brauseschieber und/oder abnehmbare Seifenablage optional erhältlich.
Vertikale Stange kann links- oder rechtsseitig montiert werden.
Aluminiumrohr, Materialstärke 3 mm, Halterungen aus Aluminium massiv.
Abgerundetes Profil Ø 35 mit ergonomischer, flacher Vorderseite: verhindert Verdrehen der Hand am Griff und gewährleistet optimale Griffsicherheit.
Oberfläche Aluminium pulverbeschichtet matt schwarz für visuell kontrastierende Gestaltung zu hellen Wänden.
Homogene Oberfläche erleichtert die Reinigung und gewährleistet bessere Hygiene.
38 mm Abstand zwischen Griff und Wand: Minimaler Platzbedarf verhindert Einklemmen des Unterarms und reduziert dadurch das Risiko von Knochenbrüchen bei Stürzen.
Verdeckte Befestigungen.
Edelstahlschrauben Ø 8 x 70 mm für Massivwand im Lieferumfang enthalten.
Maße: 750 x 450 mm.
Auf mehr als 200 kg getestet, empfohlenes Maximalgewicht des Nutzers: 135 kg.

Dateien und Downloads:

Datenblatt:	DOWNLOAD
Technische Zeichnung:	DOWNLOAD

Armatron AG, Moderne Waschraum-Hygiene
CH-8117 Fällanden | Tel. +41 44 825 62 62 | Fax +41 44 825 62 64 | www.armatron.ch | info@armatron.ch

ARMATRON
MODERNE WASCHRAUM-HYGIENE

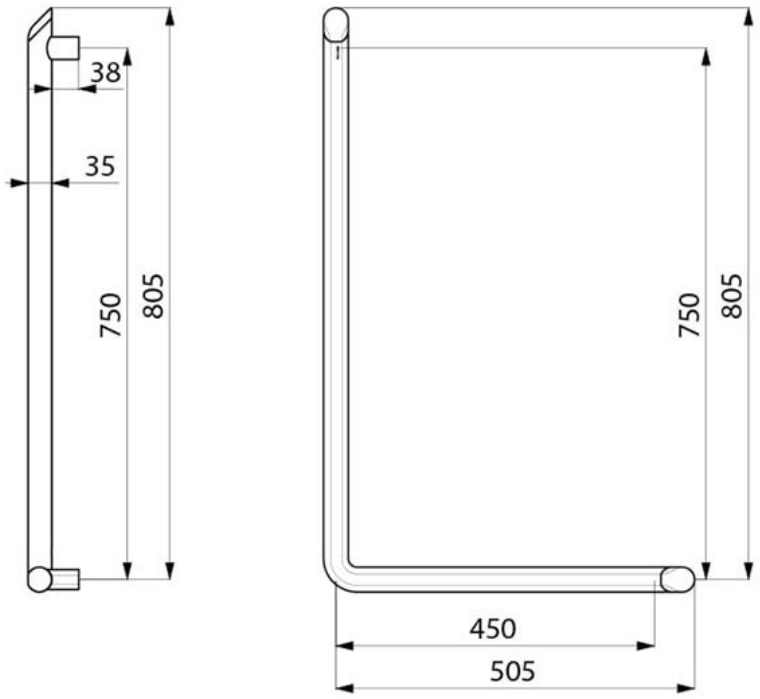

Armatron AG, Moderne Waschraum-Hygiene
CH-8117 Fällanden | Tel. +41 44 825 62 62 | Fax +41 44 825 62 64 | www.armatron.ch | info@armatron.ch