ARMATRON
MODERNE WASCHRAUM-HYGIENE

KLAPPBARER DUSCHSITZ "ALU" MIT FUSS, BREITE AUSFÜHRUNG, ADL-510410.2

SKU: ADL-510410

Beschreibung

Einfacher, klappbarer Duschsitz aus Aluminium. Dies ist eine extra breite Ausführung für eine grössere Sitzfläche. Unser Duschsitz kann weggeklappt werden und benötigt so nur minimal an Platz. Der Hocker verfügt über einen Fuss für zusätzliche Stabilität. Somit ist der Duschsitz für Personen bis 135 kg zugelassen. Getestet wurde bis 200 kg. Der Sitz ist CE zertifiziert.

Zusammenfassung

Klappsitz ALU mit Fuß. Breite Ausführung.

- Gestell aus Aluminiumrohr Ø 25 x 2 mm.
- Verdeckte Befestigungen.
- Einklappbarer Fuß mit Gelenk.
- Fuß höhenverstellbar bis zu 8 mm.
- Breite bequeme Kunststofflatten erleichtern die Reinigung.
- Seitlich angebrachte rutschfeste und ergonomische Griffe.
- Höhe der Sitzfläche: 480 mm.
- Auf mehr als 200 kg getestet. Empfohlenes Maximalgewicht des Nutzers: 135 kg.
- Platzbedarf zusammengeklappt: 82 x 565 mm.
- Maße: 430 x 465 x 480 mm.
- 10 Jahre Garantie. CE-Kennzeichnung.

Dateien und Downloads:

DATENBLATT:	DOWNLOAD
Technische Zeichnung:	DOWNLOAD

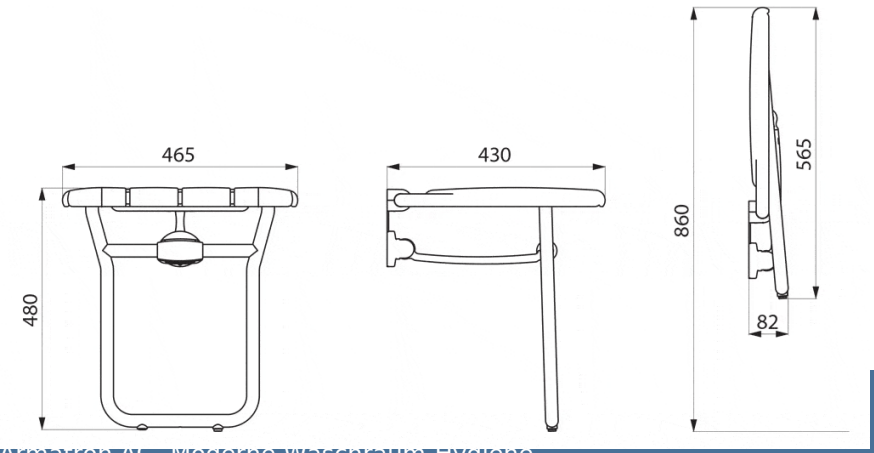

Armatron AG, Moderne Waschraum-Hygiene
CH-8117 Fällanden | Tel. +41 44 825 62 62 | Fax +41 44 825 62 64 | www.armatron.ch | info@armatron.ch

ARMATRON
MODERNE WASCHRAUM-HYGIENE

Armatron AG, Moderne Waschraum-Hygiene
CH-8117 Fällanden | Tel. +41 44 825 62 62 | Fax +41 44 825 62 64 | www.armatron.ch | info@armatron.ch