ARMATRON
MODERNE WASCHRAUM-HYGIENE

KLEIDERHAKEN RUND, SCHWARZ

SKU: PX-DP565

Kleidethaken rund für Wandmontage
Edelstahl, Oberfläche schwarz pulverbeschichtet
In RAL 9005 tiefschwarz mit Feinstruktur
Mit Einkerbung und verdeckter Befestigung
Wird auf Adapterschraube aufgeschraubt
Kann bei Bedarf (Diebstahlsicherung) mit Locktite zusätzlich verklebt werden
Inkl. Adapterschraube aus Edelstahl und Dübel

Dateien und Downloads:

Datenblatt:	DOWNLOAD
Technische Zeichnung:	DOWNLOAD

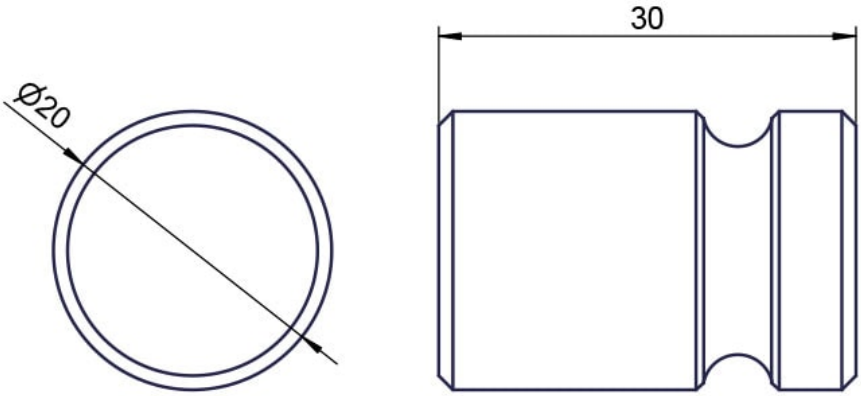

Bohrbild | drilling pattern

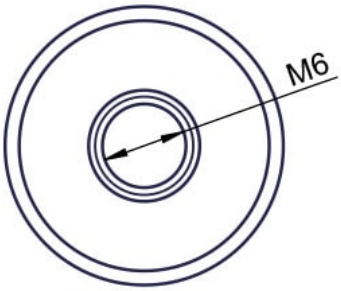

Armatron AG, Moderne Waschraum-Hygiene
CH-8117 Fällanden | Tel. +41 44 825 62 62 | Fax +41 44 825 62 64 | www.armatron.ch | info@armatron.ch