ARMATRON
MODERNE WASCHRAUM-HYGIENE

OP-WASCHRINNE MIT KURZER RÜCKWAND, 700 MM, EDELSTAHL SATINIERT

SKU: ADL-185020

Zusammenfassung

OP-Waschrinne mit kurzer Rückwand

- OP-Waschrinne zur Wandmontage mit kurzer Rückwand 75 mm
- Bakteriostatischer Edelstahl Werkstoff 1.4301. Oberfläche satiniert
- Materialstärke: 1,2 mm
- Glatte Oberfläche und gerundete Innenkanten für einfache Reinigung
- Ablauf seitlich rechts. Ohne Überlauf
- Auf Kundenwunsch mit Hahnloch (bei Bestellung anzugeben)

Dateien und Downloads:

DATENBLATT:	DOWNLOAD
TECHNISCHE ZEICHNUNG:	DOWNLOAD

ARMATRON
MODERNE WASCHRAUM-HYGIENE

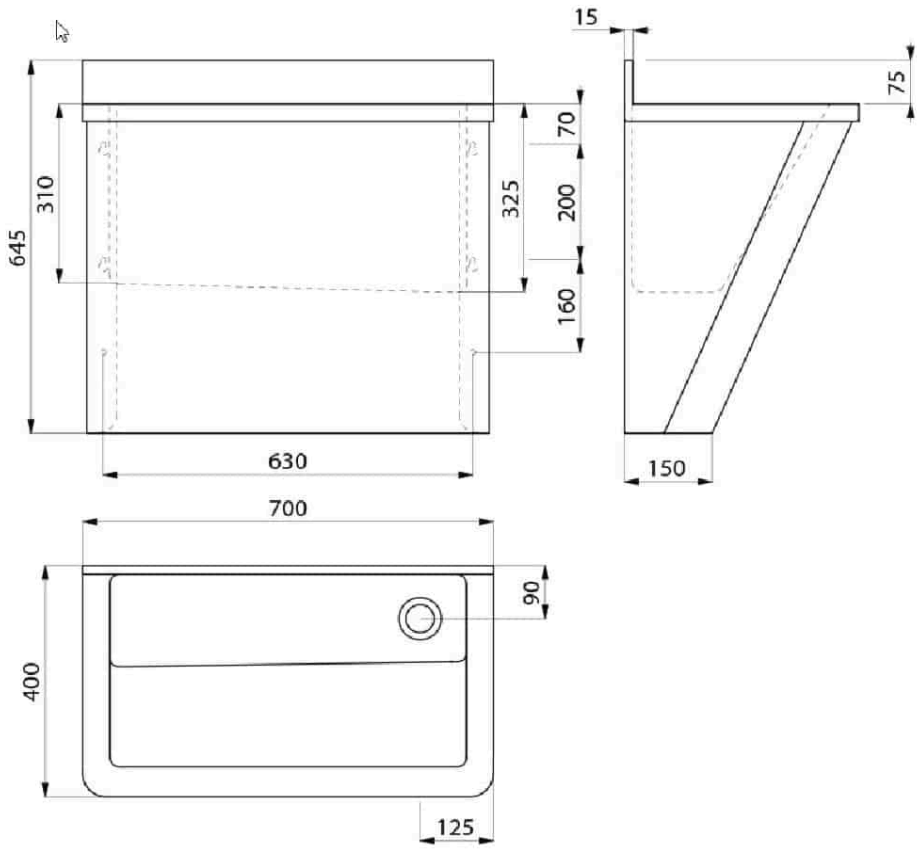

Armatron AG, Moderne Waschraum-Hygiene
CH-8117 Fällanden | Tel. +41 44 825 62 62 | Fax +41 44 825 62 64 | www.armatron.ch | info@armatron.ch