ARMATRON
MODERNE WASCHRAUM-HYGIENE

PAPIERHANDTUCHSP. F. ZICKZACKFALTUNG PULVERBESCH. WEISS

SKU: ADL-510601W

Papierhandtuchspender für Wandmontage.
Einzelblattentnahme-System geeignet für die meisten handelsüblichen Papierhandtücher.
Mit Schloss und gleichschließendem DELABIE Schlüssel.
Kontrollfenster.
Fassungsvermögen: 500 Blatt.
Oberfläche aus bakteriostatischem Edelstahl Werkstoff 1.4301 pulverbeschichtet weiß.
Maße: 120 x 275 x 360 mm.

Dateien und Downloads:

Datenblatt:	DOWNLOAD
Technische Zeichnung:	DOWNLOAD

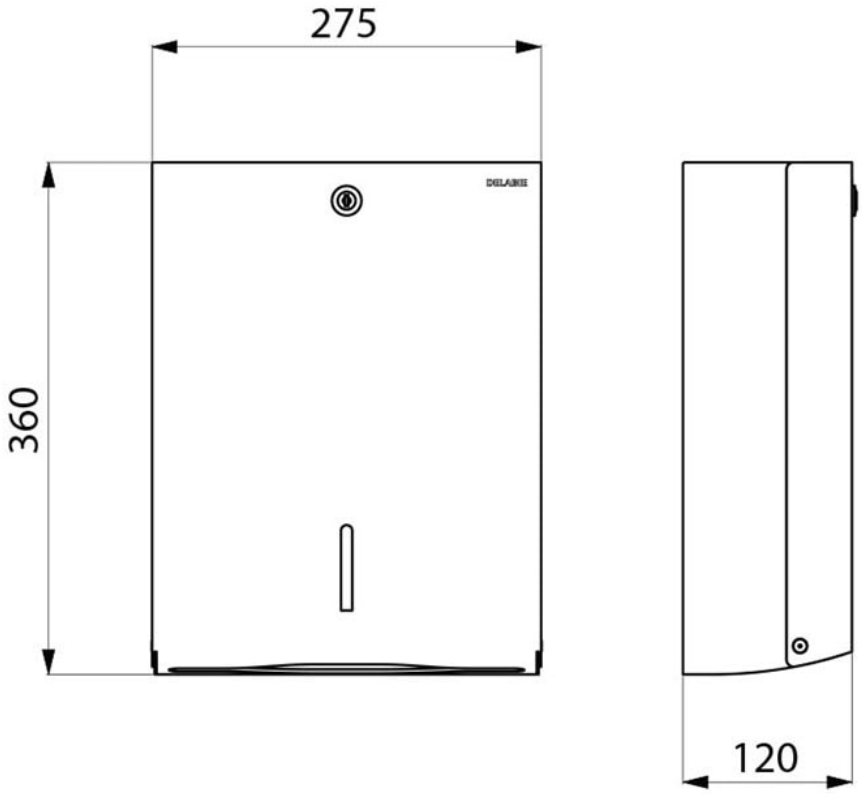

Armatron AG, Moderne Waschraum-Hygiene
CH-8117 Fällanden | Tel. +41 44 825 62 62 | Fax +41 44 825 62 64 | www.armatron.ch | info@armatron.ch