ARMATRON
MODERNE WASCHRAUM-HYGIENE

PROOX, PAPIERHANDTUCHSPENDER, EDELSTAHL PVD BESCHICHTUNG: KUPFER

SKU: PX-KU100

PAPIERHANDTUCHSPENDER KUPFER

- Papierhandtuchspender
- PVD Beschichtung Kupfer
- Abmessungen BxHxT: 300 x 320 x 125,3 mm
- Front 1.5 mm Materialstärke
- Für Aufputzmontage
- Perforierte Füllstandsanzeige mit 4 mm Bohrungen
- Mit integrierter Teflon beschichteter Soft-Slide Box für einfache Papierentnahme
  Fassungsvermögen für ca. 550 Stück bei Papierhandtüchern mit Z-Falzung
- Verschluss von außen nicht sichtbar
- Inkl. Schlüssel, Edelstahlschrauben und Dübel.

Dateien und Downloads:

DATENBLATT:	DOWNLOAD
TECHNISCHE ZEICHNUNG:	DOWNLOAD

Vorteile auf einen Blick:

Design, Oberfläche PVD Beschichtung Kupfer

einfache Montage, das Montagematerial ist in der Lieferung enthalten

Armatron AG, Moderne Waschraum-Hygiene
CH-8117 Fällanden | Tel. +41 44 825 62 62 | Fax +41 44 825 62 64 | www.armatron.ch | info@armatron.ch

ARMATRON
MODERNE WASCHRAUM-HYGIENE

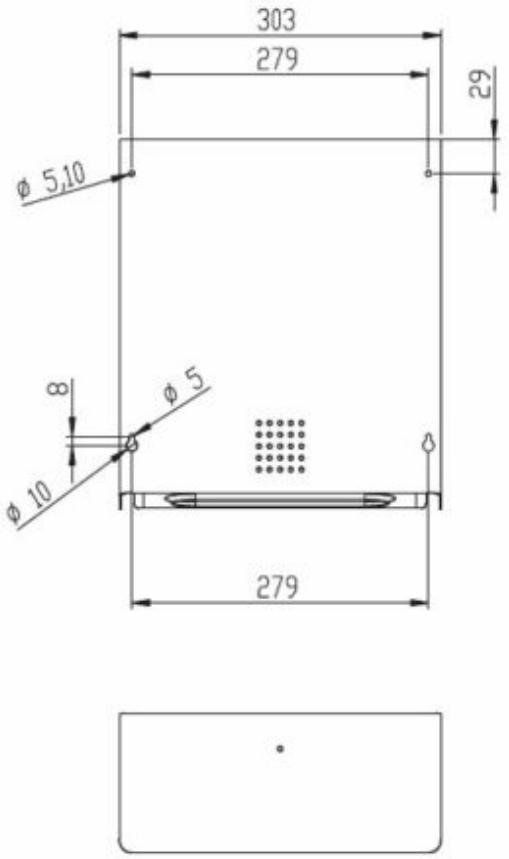

Armatron AG, Moderne Waschraum-Hygiene
CH-8117 Fällanden | Tel. +41 44 825 62 62 | Fax +41 44 825 62 64 | www.armatron.ch | info@armatron.ch