ARMATRON
MODERNE WASCHRAUM-HYGIENE

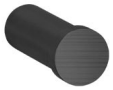

PROOX, HANDTASCHEN- UND MANTELHAKEN, CHARCOAL, AN-568

SKU: PX-AN568

Abmessungen Ø 20 / 50 mm
Handtaschen- und Mantelhaken PROOX CHARCOAL für Wandmontage.
PVD Beschichtung: Anthrazit
Wird auf Adapterschraube aufgeschraubt und kann dadurch bei Bedarf (Diebstahlsicherung) mit Locktite gesichert werden.

Dateien und Downloads:

DATENBLATT:	DOWNLOAD
TECHNISCHE ZEICHNUNG:	DOWNLOAD

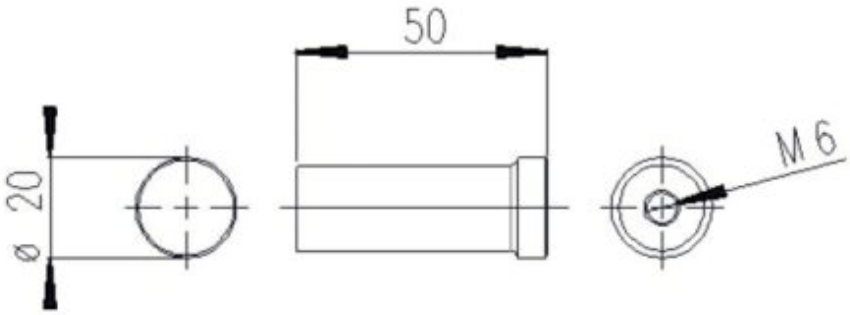

Armatron AG, Moderne Waschraum-Hygiene
CH-8117 Fällanden | Tel. +41 44 825 62 62 | Fax +41 44 825 62 64 | www.armatron.ch | info@armatron.ch