ARMATRON
MODERNE WASCHRAUM-HYGIENE

PROOX, RESERVE-ROLLENHALTER FÜR 2 ROLLEN, EDELSTAHL, DESIGNLINIE, PU-390

SKU: PX-PU390

PROOX RESERVE-ROLLENHALTER ONE PURE

aus Edelstahl.
Abmessungen BxHxT: 30 x 151 x 125 mm.
Für Aufputzmontage.
Oberfläche matt gebürstet.
Für zwei Rollen mit mindestens 13 mm Kerndurchmesser.
Inkl. verdeckter Schraubbefestigung aus Edelstahl und Dübel.

Dateien und Downloads:

DATENBLATT:	DOWNLOAD
TECHNISCHE ZEICHNUNG:	DOWNLOAD

VISA

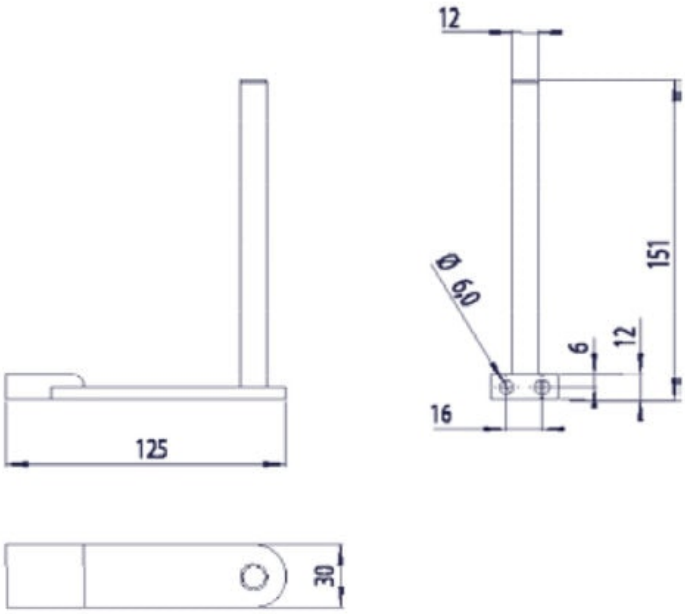

Armatron AG, Moderne Waschraum-Hygiene
CH-8117 Fällanden | Tel. +41 44 825 62 62 | Fax +41 44 825 62 64 | www.armatron.ch | info@armatron.ch