ARMATRON
MODERNE WASCHRAUM-HYGIENE

SPÜLBECKEN MIT INTEGRIERTER ELEKTRONIK UND RÜCKWAND, BATTERIEBETRIEBEN, EDELSTAHL, WANDHÄNGEND, ASA-SLUN-04EB

SKU: ASA-SLUN 04EB

SPÜLBECKEN MIT ELEKTRONIK, BATTERIEBETRIEBEN 6 V

Spülbecken zur Wandmontage mit Rückwand
Aus AISI 304 Edelstahl matt
Integrierte Elektronik mit 4 alkalischen Batterien
Betriebsspannung 6 V
Sparpelator, Durchflussmenge 6 l/min
Vandalismussichere Ausführung
Hygienespülung
Das Wasser läuft solange sich die Hände im aktiven Sensorbereich befinden
Wasserlauf stoppt nachdem die Hände aus dem aktiven Sensorbereich genommen werden (Nachlaufzeit justierbar von 0,25 Sek. bis 7,75 Sek.)
Zwangsabschaltung des Wasserflusses nach ca. 5 Minuten
Batteriezustandsanzeige
Nutzungsparameter justierbar mit Fernbedienung SLD 03
Temperaturregulierung über Eckventile

Dateien und Downloads:

DATENBLATT:	DOWNLOAD
Technische Zeichnung:	DOWNLOAD

VISA

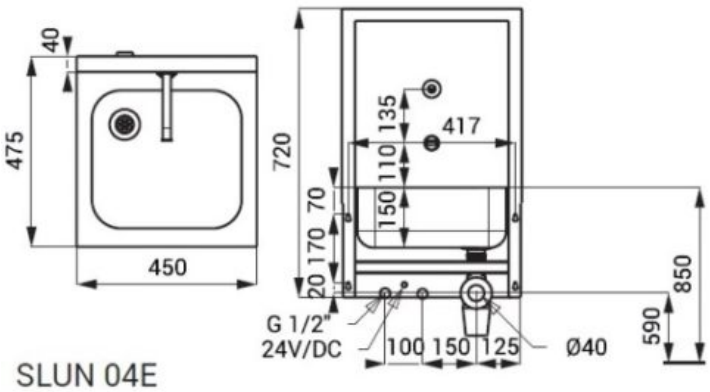

Armatron AG, Moderne Waschraum-Hygiene
CH-8117 Fällanden | Tel. +41 44 825 62 62 | Fax +41 44 825 62 64 | www.armatron.ch | info@armatron.ch