ARMATRON
MODERNE WASCHRAUM-HYGIENE

SPÜLTISCHMISCHER, MIT SCHWENKAUSLAUF, CW040

SKU: CW040

Spültischmischer
mit Schwenkauslauf
'Industrial-Look'

Oberfläche: hochglanz verchromt, Optional andere Oberflächen möglich

Dateien und Downloads:

Technische Zeichnung: DOWNLOAD

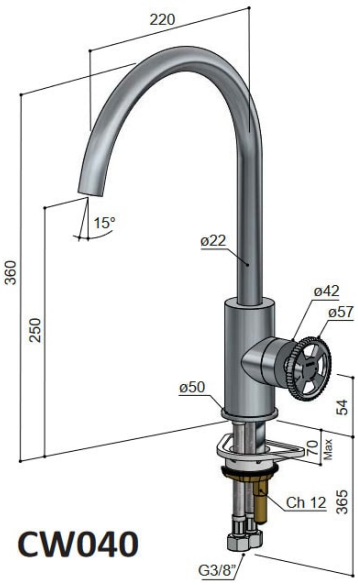

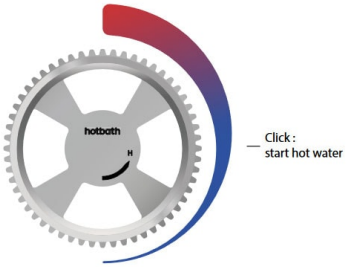

Armatron AG, Moderne Waschraum-Hygiene
CH-8117 Fällanden | Tel. +41 44 825 62 62 | Fax +41 44 825 62 64 | www.armatron.ch | info@armatron.ch