ARMATRON
MODERNE WASCHRAUM-HYGIENE

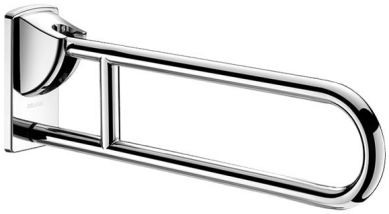

STÜTZKLAPPGRIFF EDELSTAHL GLÄNZEND, L. 650 MM

SKU: ADL-510160P

STÜTZKLAPPGRIFF EDELSTAHL GLÄNZEND - L. 650 MM

Stützklappgriff Ø 32, für bewegungseingeschränkte Personen.
Stützklappgriff für WC oder Dusche.
Ermöglicht in hochgeklappter Position den seitlichen Zugang.
Bietet in heruntergeklappter Position Halt und Hilfe beim Aufrichten sowie beim Transfer.
Arretierung in vertikaler Position, abgebremstes Herunterklappen.
Stützklappgriff aus bakteriostatischem Edelstahl Werkstoff 1.4301.
Edelstahl hochglanzpoliert UltraPolish: homogene, porenfreie Oberfläche erleichtert die Reinigung und gewährleistet bessere Hygiene.
Verdeckte Befestigungen durch Edelstahlplatte Werkstoff 1.4301, Stärke 4 mm.
Edelstahlschrauben für Massivwand im Lieferumfang enthalten.
Maße: 650 x 230 x 105 mm.
Auf mehr als 200 kg getestet, empfohlenes Maximalgewicht Nutzers: 135 kg.

Dateien und Downloads:

DATENBLATT:	DOWNLOAD
Technische Zeichnung:	DOWNLOAD

Armatron AG, Moderne Waschraum-Hygiene
CH-8117 Fällanden | Tel. +41 44 825 62 62 | Fax +41 44 825 62 64 | www.armatron.ch | info@armatron.ch

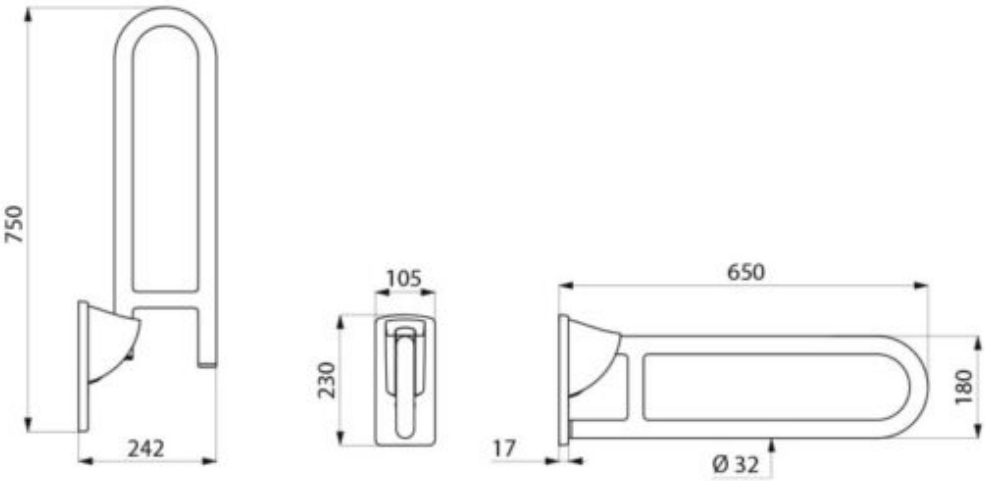

Armatron AG, Moderne Waschraum-Hygiene
CH-8117 Fällanden | Tel. +41 44 825 62 62 | Fax +41 44 825 62 64 | www.armatron.ch | info@armatron.ch