ARMATRON
MODERNE WASCHRAUM-HYGIENE

WASCHRINNE BODENSTEHEND MIT ELEKTRONIK, 2 HANDWASCHPLÄTZE, EDELSTAHL MATT, 24 V DC, L. 1250 MM, ASA-SLUN-50ET

SKU: ASA-SLUN 50ET

WASCHRINNE BODENSTEHEND MIT 2 HANDWASCHPLÄTZEN

Waschrinne bodenstehend mit Elektronik
Aus Edelstahl matt, AISI 304 (auf Anfrage AISI 316L möglich)
Länge 1250 mm (Sonderlängen auf Anfrage möglich)
24V DC
Mit 2 integrierten Elektroniksteuerungen / Handwaschplätzen•Sparpelator, Durchflussmenge 6 l/min
Hygienespülung
Vandalismussichere Ausführung
Geeignet für den Gesundheits- und medizinischen Bereich
Das Wasser läuft, solange sich die Hände im aktiven Sensorbereich befinden
Wasserlauf stoppt nachdem die Hände aus dem aktiven Sensorbereich genommen werden (Nachlaufzeit justierbar von 0,25 Sek. bis 7,75 Sek.)
Zwangsabschaltung des Wasserflusses nach ca. 5 Minuten
Nutzungsparameter justierbar mit Fernbedienung SLD 03
Temperaturregulierung über Thermostatventile

Dateien und Downloads:

DATENBLATT:	DOWNLOAD
Technische Zeichnung:	DOWNLOAD

VISA

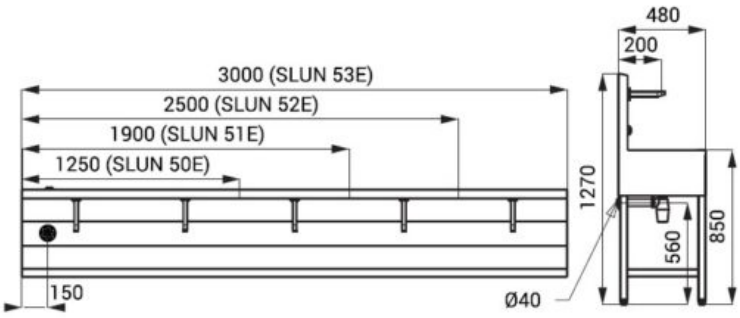

Armatron AG, Moderne Waschraum-Hygiene
CH-8117 Fällanden | Tel. +41 44 825 62 62 | Fax +41 44 825 62 64 | www.armatron.ch | info@armatron.ch