ARMATRON
MODERNE WASCHRAUM-HYGIENE

WASCHRINNE CANAL L.1200 MIT 2 HAHNLÖCHERN | ABLAUF RECHTS

SKU: ADL-121250

Waschrinne für Wandmontage, 2 Waschplätze - 1.200 mm.
Bakteriostatischer Edelstahl 1.4301.
Oberfläche satiniert.
Materialstärke: Innenkörper 0,8 mm, abgekanteter Rand und Wandkonsolen 1,5 mm.
Einfache Montage: keine Abdeckleiste erforderlich, geringes Gewicht.
Für Armaturen für Wand- oder Standmontage.
Ablauf seitlich rechts.
Mit 2 Hahnlöchern Ø 22.
Mit Ablaufventil 1 1/2". Ohne Überlauf.
Mit Befestigungsmaterial.
CE-Kennzeichnung. Gemäß EN 14296.
Gewicht: 7,6 kg.
Auf Wunsch erhältlich: Rückwand aus bakteriostatischem Edelstahl 1.4301 (Art. ADL-100250).

Dateien und Downloads:

Datenblatt:	DOWNLOAD
Technische Zeichnung:	DOWNLOAD

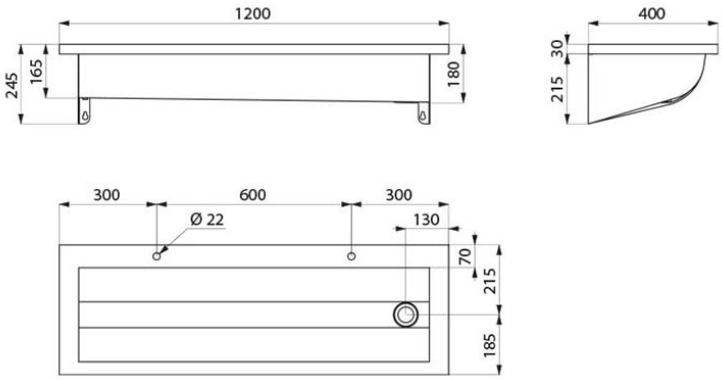

Armatron AG, Moderne Waschraum-Hygiene
CH-8117 Fällanden | Tel. +41 44 825 62 62 | Fax +41 44 825 62 64 | www.armatron.ch | info@armatron.ch