ARMATRON
MODERNE WASCHRAUM-HYGIENE

WASCHTISCHVENTIL KIDS, KALTES ODER VORGEMISCHTES WASSER, FÜR KITA UND KINDERGÄRTEN

SKU: AIDRA-012120

Lagerräumung: 2 Stk. ab Lager lieferbar

Wachtischventil für KITA und Kindergärten

• Waschtischventil für Kinder-Waschräume, z.B. in KITA, Kindergärten, Schulen usw.
• Wartungsarme Keramikkartusche
• Auslauflänge: 105 mm
• Wasserdruck zwischen 1 - 5 bar | empfohlener Wasserdruck: 2 - 4 bar
• Durchlaufmenge: 6l/min
• Armatur ist pulverbeschichtet

Empfohlenes Zubehör:

Thermostatischer Vormischer: PREMIX NANO, Thermostat-Mischbatterie, für 1-2 Entnahmestellen, ADL-732016.8

Dateien und Downloads:

DATENBLATT: DOWNLOAD

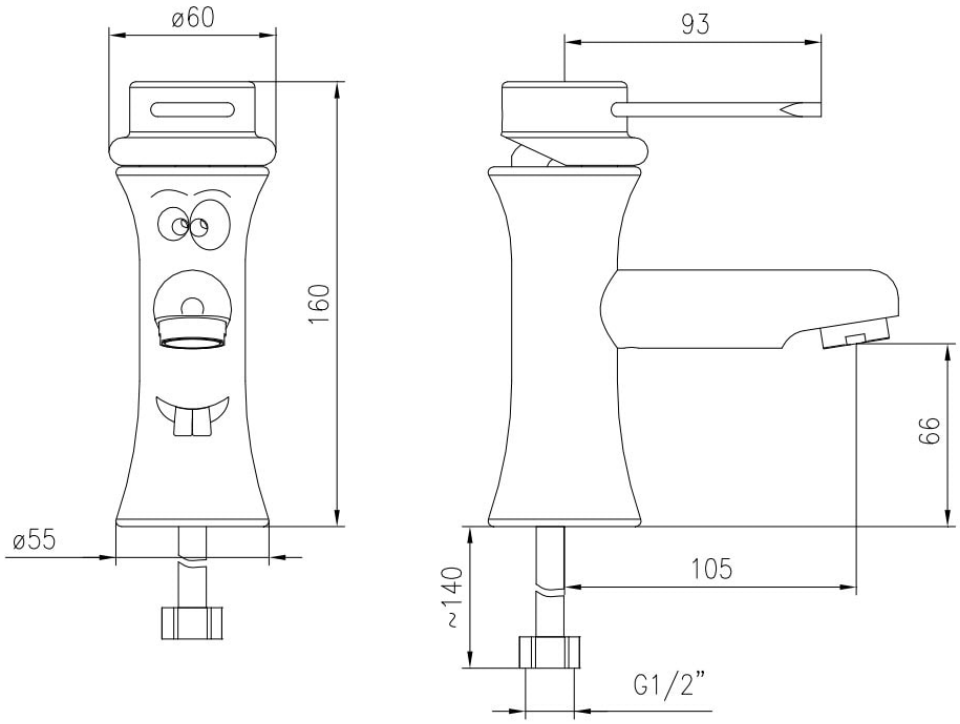

Armatron AG, Moderne Waschraum-Hygiene
CH-8117 Fällanden | Tel. +41 44 825 62 62 | Fax +41 44 825 62 64 | www.armatron.ch | info@armatron.ch

ARMATRON
MODERNE WASCHRAUM-HYGIENE

Auslauflänge	105 mm
Funktion	mechanisch mit Keramikkartusche
Durchlaufmenge	6 l/min

Armatron AG, Moderne Waschraum-Hygiene
CH-8117 Fällanden | Tel. +41 44 825 62 62 | Fax +41 44 825 62 64 | www.armatron.ch | info@armatron.ch