ARMATRON
MODERNE WASCHRAUM-HYGIENE

WC-PAPIERHALTER FÜR ZWEI ROLLEN, EDELSTAHL SEIDENGLANZ, 510082S**

SKU: ADL-510082S

WC-PAPIERHALTER FÜR ZWEI ROLLEN

Toilettenpapierhalter für Wandmontage.
WC-Papierhalter für zwei Rollen.
Rohr Ø 20, Stärke 1 mm.
Bakteriostatischer Edelstahl Werkstoff 1.4301 Seidenglanz.
Verdeckte Befestigungen.

Dateien und Downloads:

DATENBLATT:	DOWNLOAD
Technische Zeichnung:	DOWNLOAD

VISA

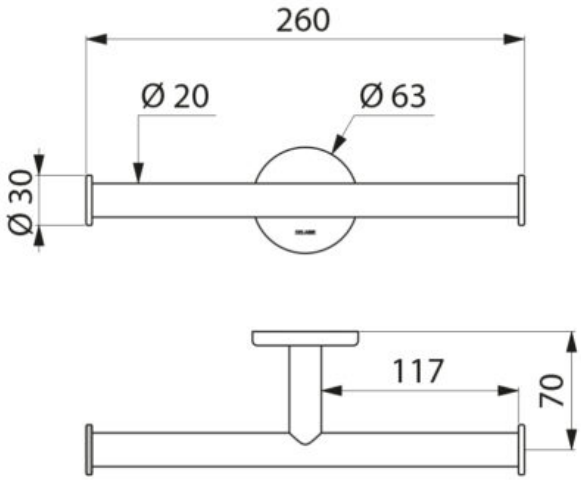

Armatron AG, Moderne Waschraum-Hygiene
CH-8117 Fällanden | Tel. +41 44 825 62 62 | Fax +41 44 825 62 64 | www.armatron.ch | info@armatron.ch