ARMATRON
MODERNE WASCHRAUM-HYGIENE

WC-SITZ OHNE DECKEL, SCHWARZ, FÜR WC TYP S21/700

SKU: ADL-101619

WC-SITZ OHNE DECKEL, SCHWARZ

WC-Sitz ohne Deckel
B. 360 x H. 12 x T. 433 mm.
Vandalismushemmende Ausführung aus Polyethylen: widerstandsfähig und reinigungsfreundlich.
Scharniere aus Edelstahl Werkstoff 1.4301.
Farbe: schwarz.
Für WC S21 und WC 700.
Mit Befestigungsmaterial.

Dateien und Downloads:

DATENBLATT:	DOWNLOAD
TECHNISCHE ZEICHNUNG:	DOWNLOAD

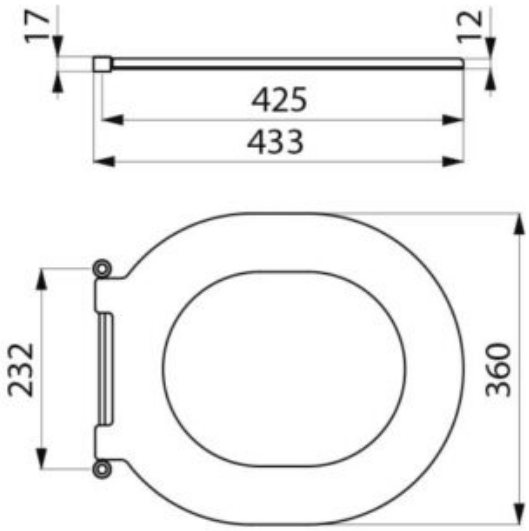

Armatron AG, Moderne Waschraum-Hygiene
CH-8117 Fällanden | Tel. +41 44 825 62 62 | Fax +41 44 825 62 64 | www.armatron.ch | info@armatron.ch