ARMATRON
MODERNE WASCHRAUM-HYGIENE

AUFFANGSCHALE HGL. FÜR SPENDER 51058X UND 512066X

UGS : ADL-512067P

Auffangschale für Spender für Seife oder hydroalkoholische Desinfektionslösung.
Bakteriostatischer Edelstahl Werkstoff 1.4301 hochglanzpoliert, Polypropylen.
Schale geeignet, um restliche Lösung aufzufangen.
Für Seifenspender 51058... und 512066...

Dateien und Downloads:

Datenblatt:	DOWNLOAD
Technische Zeichnung:	DOWNLOAD

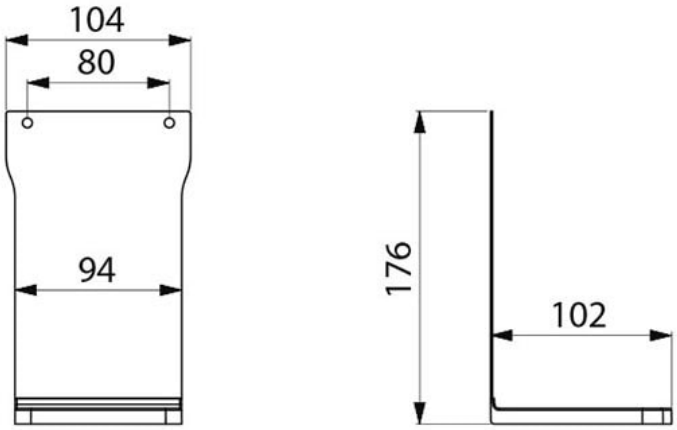

Armatron AG, Moderne Waschraum-Hygiene
CH-8117 Fällanden | Tel. +41 44 825 62 62 | Fax +41 44 825 62 64 | www.armatron.ch | info@armatron.ch