ARMATRON
MODERNE WASCHRAUM-HYGIENE

DOPPELTER WC-ROLLENHALTER MIT ABLAGE, KUPFER

UGS : PX-KU388

Doppelter WC-Rollenhalter mit Ablage für Wandmontage.
Edelstahl mit PVD Beschichtung in Kupfer.
Für Rollen bis maximal 105 mm Breite und mindestens 23 mm Kerndurchmesser.
Inkl. kleiner verdeckter Schraubbefestigung aus Edelstahl und Dübel

Dateien und Downloads:

Datenblatt:	DOWNLOAD
Technische Zeichnung:	DOWNLOAD

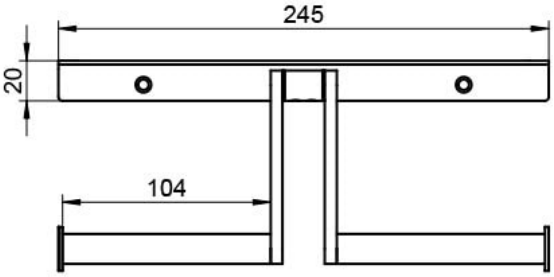

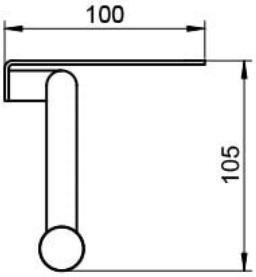

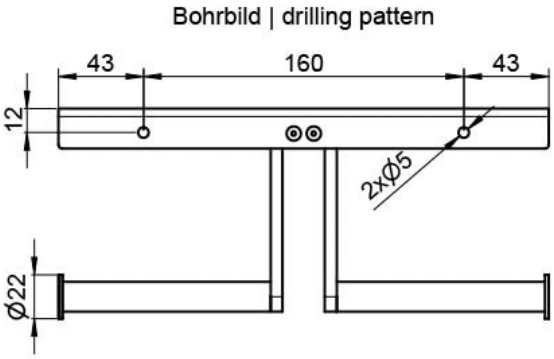

Armatron AG, Moderne Waschraum-Hygiene
CH-8117 Fällanden | Tel. +41 44 825 62 62 | Fax +41 44 825 62 64 | www.armatron.ch | info@armatron.ch