ARMATRON
MODERNE WASCHRAUM-HYGIENE

# DOPPELTER WC-ROLLENHALTER MIT ABLAGE, MESSING

**UGS :** PX-ME388

Doppelter WC-Rollenhalter mit Ablage für Wandmontage.
Edelstahl mit PVD Beschichtung in Messing
Für Rollen bis maximal 105 mm Breite und mindestens 23 mm Kerndurchmesser.
Inkl. kleiner verdeckter Schraubbefestigung aus Edelstahl und Dübel

**Dateien und Downloads:**

| | |
|---|---|
| **Datenblatt:** | DOWNLOAD |
| **Technische Zeichnung:** | DOWNLOAD |

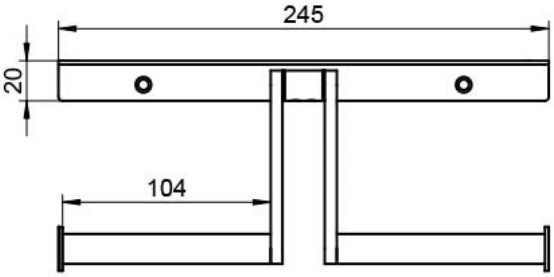


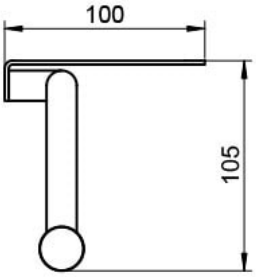


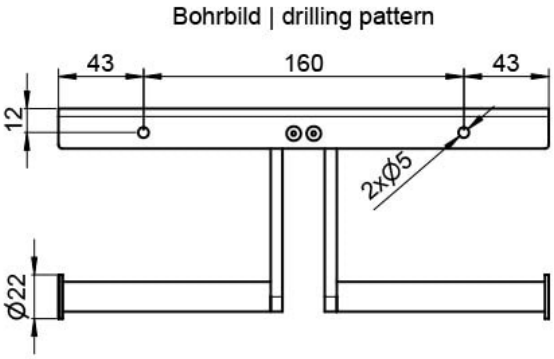


Armatron AG, Moderne Waschraum-Hygiene
CH-8117 Fällanden | Tel. +41 44 825 62 62 | Fax +41 44 825 62 64 | www.armatron.ch | info@armatron.ch