ARMATRON
MODERNE WASCHRAUM-HYGIENE

DUSCHELEMENT SPORTING 2 SECURITHERM, ELEKTRONISCH FÜR NETZBETRIEB, MIT THERMOSTAT, MIT REGENSSTRAHL, ADL-714900DP

UGS : ADL-714900DP

DUSCHELEMENT SPORTING 2 SECURITHERM - NETZBETRIEB

Elektronisches Duschelement mit Thermostat:
Gehäuse aus anodisiertem und matt verchromtem Aluminium.
Besonders flache Bauweise und unsichtbare Befestigungen.
Netzbetrieb 230/6 V.
Infrarotsensor mit Präsenzerfassung, Auslösung bei Annäherung der Hand 4 cm vor den Sensor.
Gezielte Abschaltung, andernfalls automatisch nach ~60 Sekunden.
Hygienespülung (~60 Sekunden alle 24 h nach der letzten Nutzung).
Durchflussmenge 6 l/min bei 3 bar.
Fester Brausekopf mit Regenstrahl.
Schutzfilter und Rückflussverhinderer zugänglich.
Mit integrierten Vorabsperrungen.
Anschluss G 1/2B von oben.
Elektronisches Duschelement geeignet für bewegungseingeschränkte Personen.

Die SECURITHERM Technologie:
Thermostat-Mischbatterie für Brause direkt im Kopf des Duschelements integriert.
Einstellung der Temperatur durch den Installateur.
Konstante Temperatur, voreingestellt auf 38 °C.
Verbrühungsschutz: automatisches Schließen bei Kaltwasserausfall.
Vermeidung Kaltwasserschock: automatisches Schließen bei Warmwasserausfall.

Dateien und Downloads:

DATENBLATT:	DOWNLOAD
Technische Zeichnung:	DOWNLOAD

Armatron AG, Moderne Waschraum-Hygiene
CH-8117 Fällanden | Tel. +41 44 825 62 62 | Fax +41 44 825 62 64 | www.armatron.ch | info@armatron.ch

ARMATRON
MODERNE WASCHRAUM-HYGIENE

VISA

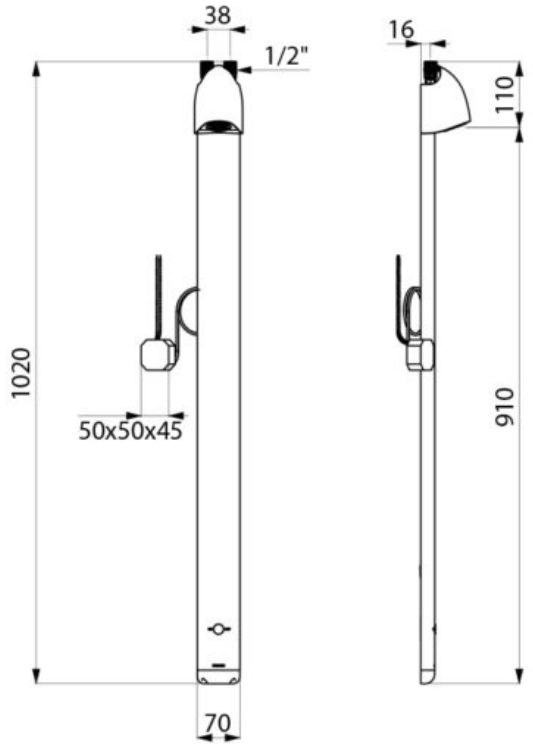

Armatron AG, Moderne Waschraum-Hygiene
CH-8117 Fällanden | Tel. +41 44 825 62 62 | Fax +41 44 825 62 64 | www.armatron.ch | info@armatron.ch