ARMATRON
MODERNE WASCHRAUM-HYGIENE

ELEKTRONISCHE DUSCHKOMBINATION, FÜR HINTERWANDMONTAGE, TEMPOMATIC, ADL-452159.1

UGS : ADL-452159

Zusammenfassung

Elektronische Duschkombination für Hinterwandmontage:

- TEMPOMATIC Elektronikarmatur für vorgemischtes Wasser.
- Steuerung durch mitgelieferte Elektronik-Box, mit Magnetventil G 1/2B.
- Mit Trafo 230/12 V.
- 2 Betriebsmodi:
  - Automatik-Betrieb mit Präsenzerfassung.
  - On/Off-Betrieb mit gezielter Betätigung durch Annäherung der Hand ~10 cm.
- Hygienespülung (~60 Sek. alle 24 h nach der letzten Nutzung).
- Laufzeit einstellbar von 30 bis 60 Sek.
- Durchflussmenge 6 l/min.
- Brausekopf ROUND verchromt, vandalengeschützt mit verkalkungsarmer Düse und automatischem Durchflussmengenregler.
- Messing massiv verchromt.
- Wandbündige Rosette.
- Für Wandstärken ≤ 155 mm.
- Gewindebolzen zuschneidbar.

Dateien und Downloads:

DATENBLATT:	DOWNLOAD
Technische Zeichnung:	DOWNLOAD

Armatron AG, Moderne Waschraum-Hygiene
CH-8117 Fällanden | Tel. +41 44 825 62 62 | Fax +41 44 825 62 64 | www.armatron.ch | info@armatron.ch

ARMATRON
MODERNE WASCHRAUM-HYGIENE

VISA

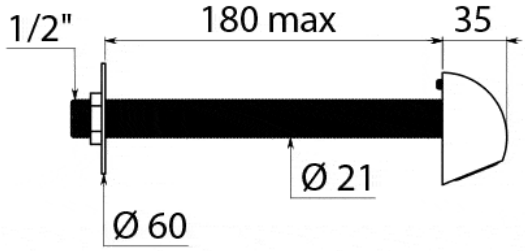

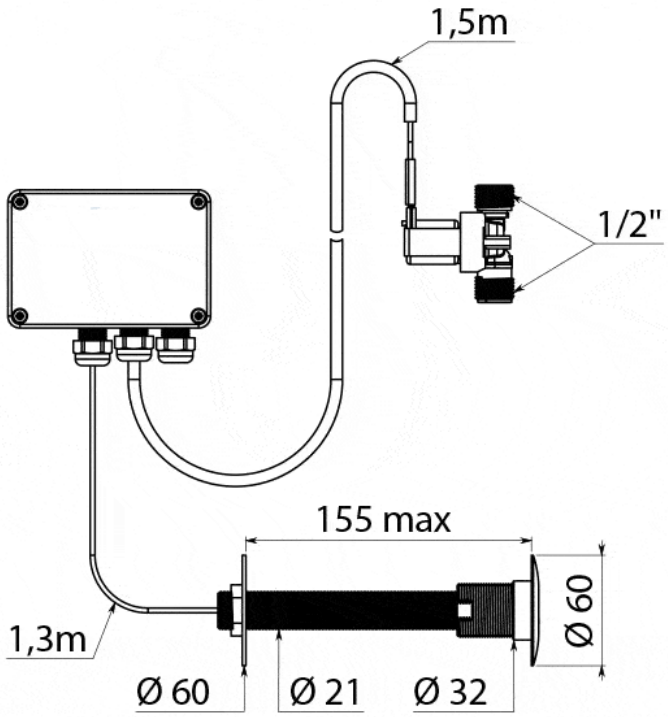

Armatron AG, Moderne Waschraum-Hygiene
CH-8117 Fällanden | Tel. +41 44 825 62 62 | Fax +41 44 825 62 64 | www.armatron.ch | info@armatron.ch