ARMATRON
MODERNE WASCHRAUM-HYGIENE

DUSCHKOMBINATION TEMPOMIX, SELBSTSCHLIESSEND, MIT EINHANDSTEUERUNG

UGS : ADL-790B-790219

DUSCHKOMBINATION TEMPOMIX

Selbstschluss-Duschkombination für Unterputzmontage:
Vandalengeschützte Abdeckplatte aus Edelstahl hochglanzpoliert 160 x 220 mm.
Wasserdichter Unterputzkasten.
Einbautiefe einstellbar von 10 bis 30 mm.
Einhand-Selbstschlussmischer TEMPOMIX 3/4".
Suizidhemmende Kappe.
Temperatureinstellung und Auslösung über den Bediengriff.
Mit Warmwasserbegrenzung (justierbar durch den Installateur).
Laufzeit ~30 Sekunden, besonders leichte Betätigung.
Durchflussmenge 6 l/min bei 3 bar.
Brausekopf ROUND verchromt, vandalengeschützt und verkalkungsarm mit automatischem Durchflussmengenregler.
Verdeckte Befestigungen und Vorabsperrungen G 1/2B.
Bediengriff aus Metall verchromt.
Mit integrierten Schutzfiltern und Rückflussverhinderern.

Dateien und Downloads:

DATENBLATT:	DOWNLOAD
Technische Zeichnung:	DOWNLOAD

VISA

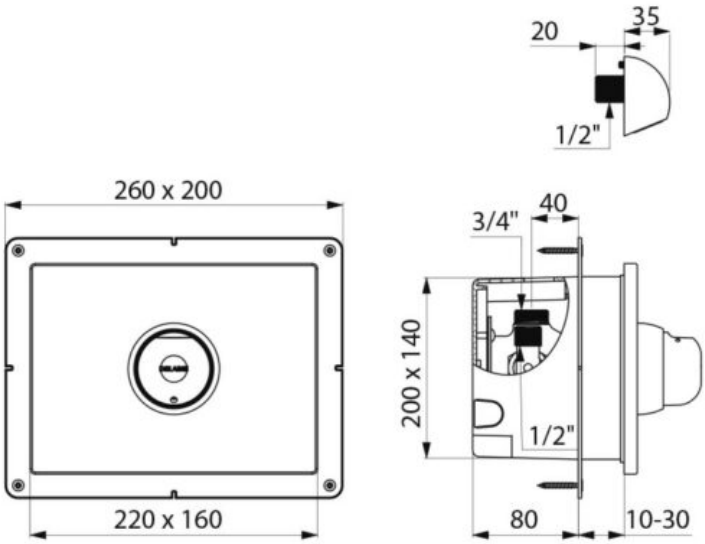

Armatron AG, Moderne Waschraum-Hygiene
CH-8117 Fällanden | Tel. +41 44 825 62 62 | Fax +41 44 825 62 64 | www.armatron.ch | info@armatron.ch

ARMATRON
MODERNE WASCHRAUM-HYGIENE

Armatron AG, Moderne Waschraum-Hygiene
CH-8117 Fällanden | Tel. +41 44 825 62 62 | Fax +41 44 825 62 64 | www.armatron.ch | info@armatron.ch