ARMATRON
MODERNE WASCHRAUM-HYGIENE

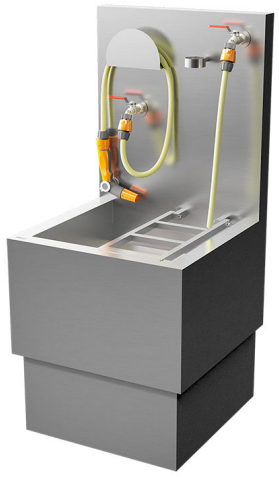

EDELSTAHL AUSGUSSBECKEN ZUR ENTLEERUNG VON MOBILTOILETTEN

UGS : ASA-SLVN 07

Ausgestattet mit einem Schlauch zum Ausspülen des Fäkalientanks,
einem Füllhahn für den Spülwassertank und einem Klapprost.
Das Ausgussbecken verfügt über einen Wasserablauf mit einem
Durchmesser von 110 mm,
Lieferung OHNE Siphon. Montage bodenstehend zur Wand.
Hergestellt aus hochwertigem AISI-304 Edelstahl.
Die Oberfläche ist matt.

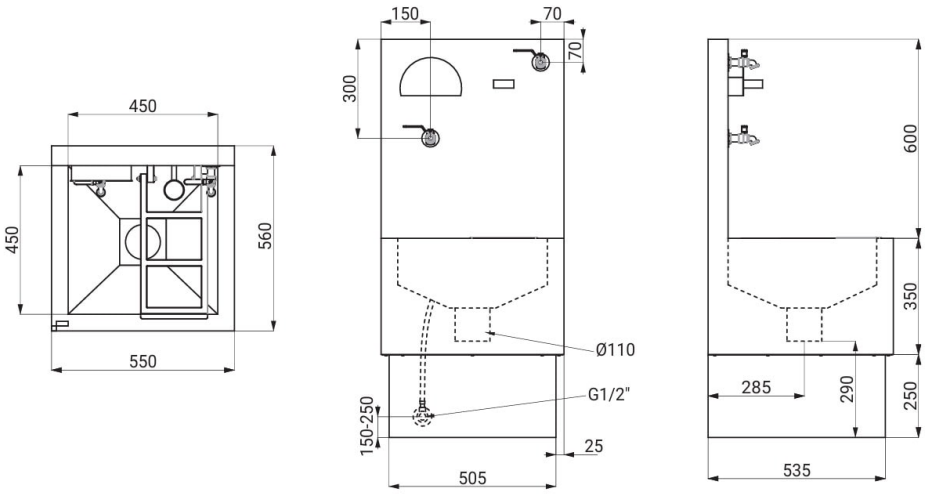

Armatron AG, Moderne Waschraum-Hygiene
CH-8117 Fällanden | Tel. +41 44 825 62 62 | Fax +41 44 825 62 64 | www.armatron.ch | info@armatron.ch