ARMATRON
MODERNE WASCHRAUM-HYGIENE

ELEKTRONISCHE DUSCHARMATUR, BERÜHRUNGSLOS, MIT TEMPERATURREGLER, ADL-792410.2

UGS : N / A

Unser elektronisches, berührungslose Duschelement mit inkludiertem Thermostaten. Das Element ist aus Aluminium und für die Aufputzmontage. Der Wasseranschluss ist alternativ von hinten oder von oben.

- Gehäuse aus pulverbeschichtetem Aluminium zur Aufputzmontage
- Temperatur einstellbar
- Verbrühungsschutz: sofortiges Schließen bei Kaltwasserausfall
- Geeignet für thermische Desinfektionen
- Betrieb durch 6V-Lithium-Batterie Typ CR-P2
- Infrarotsensor mit Präsenzerfassung, Auslösung bei Annäherung der Hand 4 cm vor den Sensor
- Gezielte Abschaltung, andernfalls automatisch nach ~60 Sek
- Hygienespülung (~60 Sek. alle 24h nach der letzten Nutzung)
- Brausekopf ROUND verchromt, vandalengeschützt mit verkalkungsarmer Düse und automatischem Durchflussmengenregler
- Anschlüsse G 1/2B, verdeckte Befestigungen, Rückflussverhinderer und Schutzfilter

Dateien und Downloads:

DATENBLATT:	DOWNLOAD
Technische Zeichnung:	DOWNLOAD

Armatron AG, Moderne Waschraum-Hygiene
CH-8117 Fällanden | Tel. +41 44 825 62 62 | Fax +41 44 825 62 64 | www.armatron.ch | info@armatron.ch

ARMATRON
MODERNE WASCHRAUM-HYGIENE

VISA

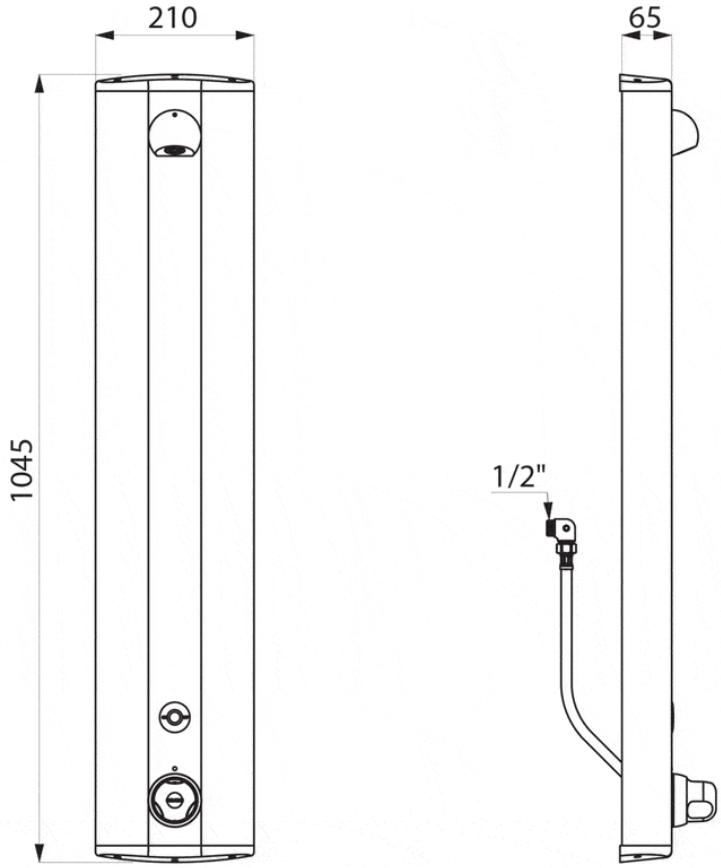

VARIANTES

Image	UGS
	ADL-792410.2
	ADL-792400.2

Armatron AG, Moderne Waschraum-Hygiene
CH-8117 Fällanden | Tel. +41 44 825 62 62 | Fax +41 44 825 62 64 | www.armatron.ch | info@armatron.ch