ARMATRON
MODERNE WASCHRAUM-HYGIENE

ELEKTRONISCHE MISCHBATTERIE TEMPOMATIC MIX 4, NETZBETRIEB MIT UP-NETZTEIL, MISCHHEBEL, H. 75 MM, ADL-490100

UGS : ADL-490100

ELEKTRONISCHE MISCHBATTERIE

Elektronische Waschtisch-Mischbatterie für Standmontage: Netzbetrieb 230/6 V mit Unterputznetzteil.
Totraumfreies Magnetventil und Elektronikmodul im Armaturenkörper integriert.
Durchflussmenge voreingestellt auf 3 l/min bei 3 bar, einstellbar von 1,5 bis 6 l/min.
Verkalkungsarmer Strahlregler.
Hygienespülung (~60 Sekunden alle 24 h nach der letzten Nutzung).
Aktiv-Infrarotsensor mit Präsenzerfassung, optimierte Position am Kopfende.
Körper aus Metall verchromt.
Abdeckkappe geschützt durch 2 verdeckte Befestigungen.
PEX-Anschlussschläuche G 3/8 mit Schutzfiltern und Rückflussverhinderern.
Verstärkte Befestigungen und Verdrehsicherung durch 2 Edelstahlbolzen.
Antiblockiersicherheit gegen Durchlaufen.
Seitlicher Mischhebel Standard mit einstellbarer Warmwasserbegrenzung.
Geeignet für bewegungseingeschränkte Personen.

Dateien und Downloads:

DATENBLATT:	DOWNLOAD
Technische Zeichnung:	DOWNLOAD

Armatron AG, Moderne Waschraum-Hygiene
CH-8117 Fällanden | Tel. +41 44 825 62 62 | Fax +41 44 825 62 64 | www.armatron.ch | info@armatron.ch

ARMATRON
MODERNE WASCHRAUM-HYGIENE

VISA

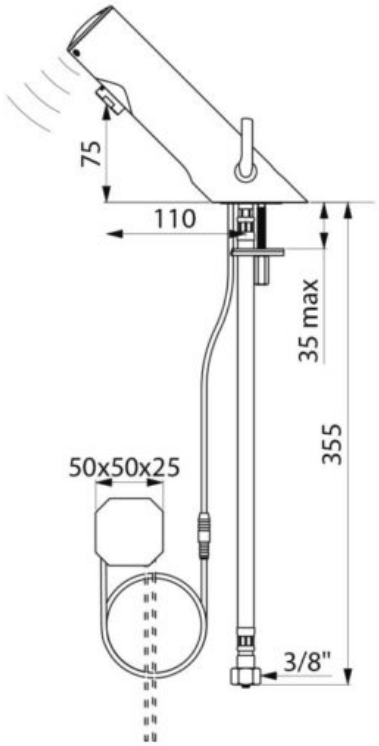

Armatron AG, Moderne Waschraum-Hygiene
CH-8117 Fällanden | Tel. +41 44 825 62 62 | Fax +41 44 825 62 64 | www.armatron.ch | info@armatron.ch