ARMATRON
MODERNE WASCHRAUM-HYGIENE

KINDER-WASCHBECKEN STEP

UGS : A790200

Kinderwaschbecken STEP
Wandmontage
Material: Agglo-Marmor (gegossener Marmor, Kunstmarmor)
Oberfläche weiss glänzend
speziell geeignet für Kindergärten und KITA
Der Übergang der beiden Rinnen kann farblich gewählt werden: weiss, rot oder blau

Dieses Becken gibt es in verschiedenen Ausführungen - gerne geben wir Auskunft!

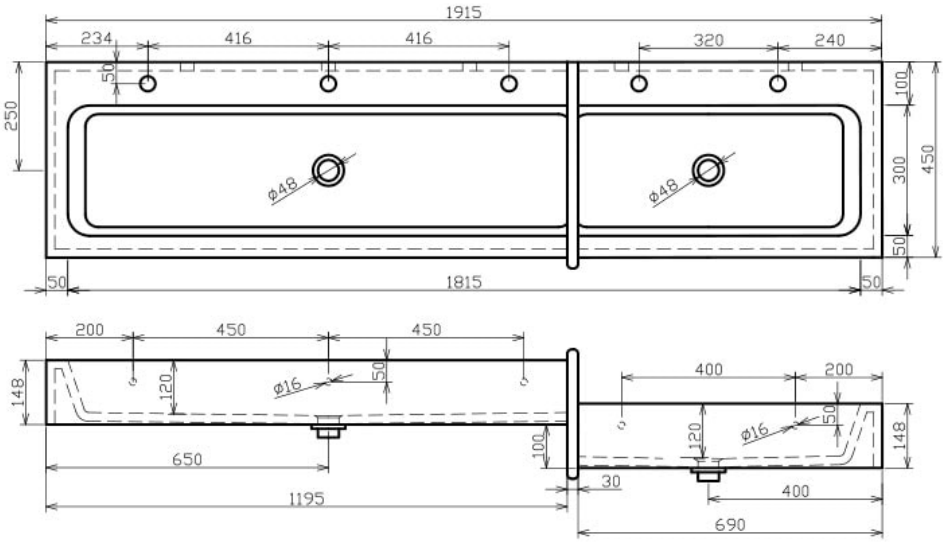

Armatron AG, Moderne Waschraum-Hygiene
CH-8117 Fällanden | Tel. +41 44 825 62 62 | Fax +41 44 825 62 64 | www.armatron.ch | info@armatron.ch