ARMATRON
MODERNE WASCHRAUM-HYGIENE

# PREMIX COMPACT, THERMOSTAT-MISCHBATTERIE FÜR 2-10 ENTNAHMESTELLEN

**UGS :** ADL-733020

Thermostat-Mischbatterie zur Bereitstellung von Mischwasser von 30 bis 60 °C:

- Zur Versorgung von 2 bis 10 Entnahmestellen (je nach Durchflussmenge).
- Verbrühungsschutz: automatisches Schließen bei Kalt- oder Warmwasserausfall.
- Temperatur einstellbar zwischen 30 und 60 °C, vom Installateur verriegelbar.
- Körper aus Merssing.
- Mit Schutzfiltern und Rückflussverhinderern.
- Empfohlener Durchfluss: von 5 bis 25 l/min.
- Thermische Desinfektionen möglich.
- G 3/4B.

**Dateien und Downloads:**

| | |
|---|---|
| **Datenblatt:** | DOWNLOAD |
| **Technische Zeichnung:** | DOWNLOAD |

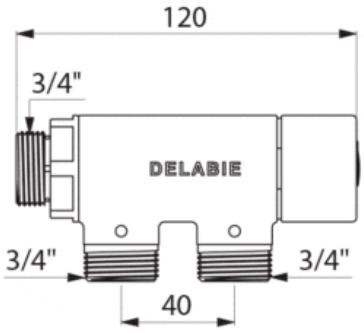


Armatron AG, Moderne Waschraum-Hygiene
CH-8117 Fällanden | Tel. +41 44 825 62 62 | Fax +41 44 825 62 64 | www.armatron.ch | info@armatron.ch