ARMATRON
MODERNE WASCHRAUM-HYGIENE

SELBSTSCHLUSS-VENTIL, TEMPOSTOP, FÜR WASCHTISCHEINBAU

UGS : ADL-748626

Selbstschluss-Ventil für Waschtischeinbau:

- Laufzeit ~7 Sek.
- Durchflussmenge voreingestellt auf 3 l/min bei 3 bar, einstellbar von 1,5 auf 6 l/min.
- Körper aus Rohmessing und Bedienkappe verchromt.
- Anschluss G 1/2B.
- Für Waschtischeinbau.

Dateien und Downloads:

DATENBLATT:	DOWNLOAD
Technische Zeichnung:	DOWNLOAD

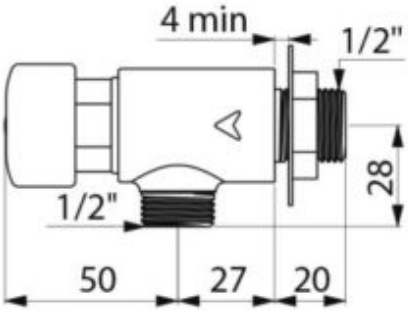

Armatron AG, Moderne Waschraum-Hygiene
CH-8117 Fällanden | Tel. +41 44 825 62 62 | Fax +41 44 825 62 64 | www.armatron.ch | info@armatron.ch