ARMATRON
MODERNE WASCHRAUM-HYGIENE

STÜTZKLAPPGRIFF MIT FUSS BE-LINE® MATT SCHWARZ, L. 650 MM,

UGS : ADL-511962BK

Stützklappgriff Be-Line® für bewegungseingeschränkte Personen.
Bietet in heruntergeklappter Position Halt und Hilfe beim Aufrichten sowie beim Umsetzen, für WC oder Dusche.
Ermöglicht in hochgeklappter Position den seitlichen Zugang.
Abnehmbar: leicht abzuklipsen, mit Diebstahlsicherung;
Anzahl an Griffen in öffentlichen Einrichtungen sowie Nachinstallation je nach Bedarf.
Beispiel: Hotels oder Krankenhäuser, die nur von Zeit zu Zeit bewegungseingeschränkte Personen beherbergen.
Klappgriff mit Arretierung in vertikaler Position und abgebremstem Herunterklappen.
Aluminiumrohr.
Abgerundetes Profil Ø 42 mit ergonomischer, flacher Vorderseite: verhindert Verdrehen der Hand am Griff und gewährleistet optimale Griffsicherheit.
Oberfläche pulverbeschichtet matt schwarz für visuell kontrastierende Gestaltung zu hellen Wänden.
Homogene Oberfläche erleichtert die Reinigung und gewährleistet bessere Hygiene.
Verdeckte Befestigungen durch Edelstahlflansch Werkstoff 1.4301, Stärke 5 mm.
Edelstahlschrauben Ø 8 x 70 mm für Massivwand im Lieferumfang enthalten.
Fuß dient als verstärkte Stütze, falls die Wandbefestigung allein nicht ausreicht.
Maße: 650 x 825 x 120 mm.
Fußhöhe einstellbar: von 760 bis 780 mm.
Auf mehr als 200 kg getestet, empfohlenes Maximalgewicht des Nutzers: 135 kg.

Dateien und Downloads:

DATENBLATT:	DOWNLOAD
Technische Zeichnung:	DOWNLOAD

Armatron AG, Moderne Waschraum-Hygiene
CH-8117 Fällanden | Tel. +41 44 825 62 62 | Fax +41 44 825 62 64 | www.armatron.ch | info@armatron.ch

ARMATRON
MODERNE WASCHRAUM-HYGIENE

VISA

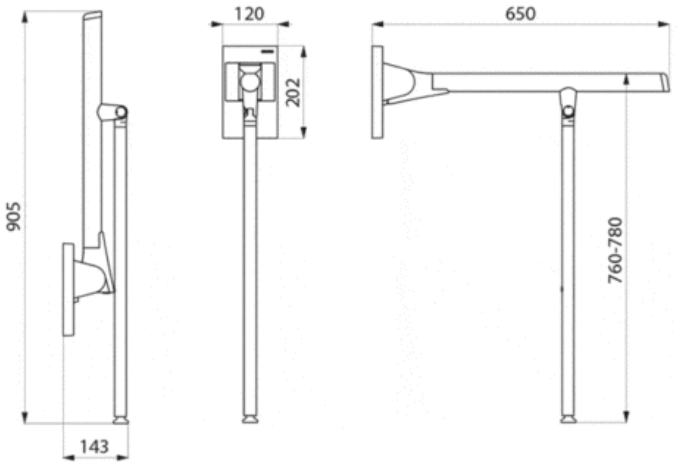

Armatron AG, Moderne Waschraum-Hygiene
CH-8117 Fällanden | Tel. +41 44 825 62 62 | Fax +41 44 825 62 64 | www.armatron.ch | info@armatron.ch