ARMATRON
MODERNE WASCHRAUM-HYGIENE

## STÜTZKLAPPGRIFF MIT FUSS, EDELSTAHL SATINIERT, L. 650 MM, ADL-510162S

**UGS :** ADL-510162S

## STÜTZKLAPPGRIFF MIT FUSS EDELSTAHL SEIDENGLANZ- L. 650 MM

Stützklappgriff Ø 32 mit Fuß für bewegungseingeschränkte Personen.
Stützklappgriff für WC oder Dusche.
Ermöglicht in hochgeklappter Position den seitlichen Zugang.
Bietet in heruntergeklappter Position Halt und Hilfe beim Aufrichten sowie beim Transfer.
Ausführung mit Fuß, der automatisch einklappt: dient als verstärkte Stütze, falls die Wandmontage nicht ausreicht.
Fußhöhe einstellbar von 760 bis 780 mm.
Arretierung in vertikaler Position, abgebremstes Herunterklappen.
Stützklappgriff aus bakteriostatischem Edelstahl Werkstoff 1.4301.
Edelstahl Seidenglanz UltraSatin: homogene, porenfreie Oberfläche erleichtert die Reinigung und gewährleistet bessere Hygiene.
Verdeckte Befestigungen durch Edelstahlplatte Werkstoff 1.4301, Stärke 4 mm.
Edelstahlschrauben für Massivwand im Lieferumfang enthalten.
Maße: 650 x 800 x 105 mm.
Auf mehr als 250 kg getestet, empfohlenes Maximalgewicht des Nutzers: 170 kg.

**Dateien und Downloads:**

| | |
|---|---|
| **DATENBLATT:** | DOWNLOAD |
| **Technische Zeichnung:** | DOWNLOAD |

Armatron AG, Moderne Waschraum-Hygiene
CH-8117 Fällanden | Tel. +41 44 825 62 62 | Fax +41 44 825 62 64 | www.armatron.ch | info@armatron.ch

ARMATRON
MODERNE WASCHRAUM-HYGIENE

# VISA

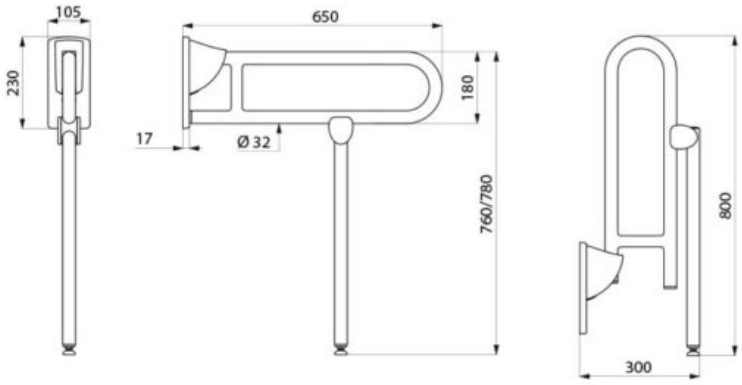


Armatron AG, Moderne Waschraum-Hygiene
CH-8117 Fällanden | Tel. +41 44 825 62 62 | Fax +41 44 825 62 64 | www.armatron.ch | info@armatron.ch