ARMATRON
MODERNE WASCHRAUM-HYGIENE

TRINKBRUNNEN BODENSTEHEND ZUR WAND

UGS : ADL-0810090000

Trinkbrunnen auf Säule, wandabschliessend
Bakteriostatischer Edelstahl Werkstoff 1.4301.
Oberfläche satiniert. Materialstärke: 0,8 mm.
Höhe: 915 mm
Mit Trinksprudler: verchromt, mit sofortiger Abschaltung und einstellbarer Durchflussmenge, Anschluss G 3/8B.
Eingeprägter, flacher Siebablauf, ohne Schraube: reinigungsfreundlich und vandalengeschützt.
Ablauf verdeckt senkrecht. Mit Ablaufventil 1 1/4“.

Dateien und Downloads:

Datenblatt:	DOWNLOAD
Technische Zeichnung:	DOWNLOAD

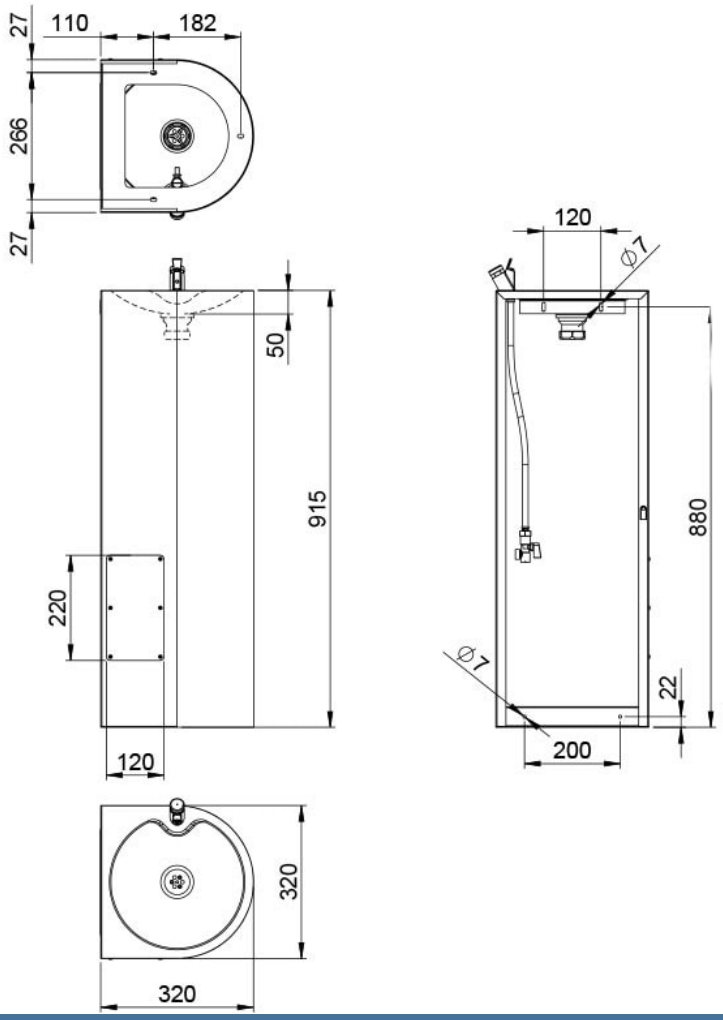

Armatron AG, Moderne Waschraum-Hygiene
CH-8117 Fällanden | Tel. +41 44 825 62 62 | Fax +41 44 825 62 64 | www.armatron.ch | info@armatron.ch