ARMATRON
MODERNE WASCHRAUM-HYGIENE

WAND-ARMATUR, UNTERPUTZ, MIT PIEZOTASTER, 6 V BATTERIEBETRIEB

UGS : ASA-SLU 44PB

Vandalismussichere Edelstahlabdeckung (3 mm, 170 x 170 mm)
Anti-Suicide-Auslauf für erhöhte Sicherheit
Piezotaster-Steuerung, Wasserfluss durch Tastendruck, Laufzeit einstellbar (2–62 Sekunden)
Automatische Abschaltung nach voreingestellter Zeit oder erneutem Tastendruck
Batteriebetrieb (6 V, 4x AA), Lebensdauer ca. 2 Jahre bei 100 Nutzungen/Tag, Batteriewechselanzeige
Sparperlator mit 6 l/min Durchfluss
Hygienespülung für Trinkwasserhygiene
Für kaltes oder vorgemischtes Wasser, Anschluss G 1/2“
Empfohlener Wasserdruck: 0,1 – 0,6 MPa
Lieferumfang: Auslauf, Abdeckplatte, Mauerkasten, Magnetventil, Kugelventil, Batterien, Sicherheitsverschraubungen

Dateien und Downloads:

Datenblatt:	DOWNLOAD
Technische Zeichnung:	DOWNLOAD
Installationsanleitung:	DOWNLOAD

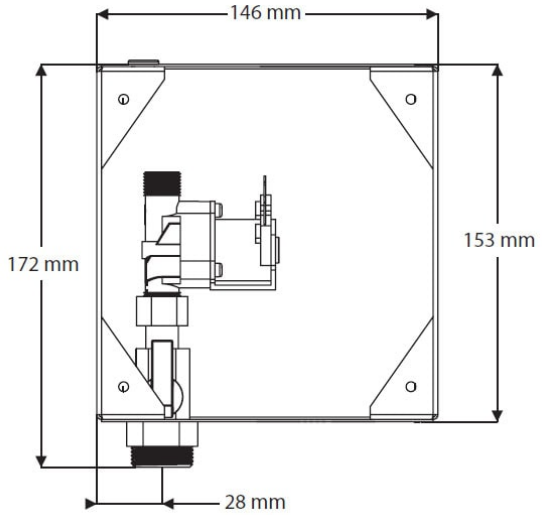

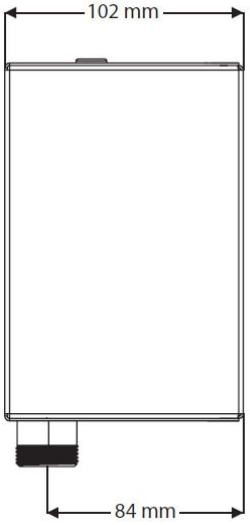

Armatron AG, Moderne Waschraum-Hygiene
CH-8117 Fällanden | Tel. +41 44 825 62 62 | Fax +41 44 825 62 64 | www.armatron.ch | info@armatron.ch