ARMATRON
MODERNE WASCHRAUM-HYGIENE

WASCHTISCH PMR XS ZUR WANDMONTAGE, BARRIEREFREI, EDELSTAHL SATINIERT, ADL-120400.2

UGS : ADL-120400

WASCHTISCH ZUR WANDMONTAGE

- in flacher Bauweise: erleichtert Nutzung durch bewegungseingeschränkte Menschen.
- Becken-Innendurchmesser: 310 mm.
- Bakteriostatischer Edelstahl Werkstoff 1.4301.
- Oberfläche satiniert.
- Materialstärke: 1,2 mm.
- Kanten abgerundet.
- Ohne Hahnloch.
- Mit Ablaufventil 1 ¼“.
- Ohne Überlauf.
- Mit Befestigungsmaterial.
- CE-Kennzeichnung. Gemäß EN 14688.
- Gewicht: 3,9 kg.

Dateien und Downloads:

DATENBLATT:	DOWNLOAD
TECHNISCHE ZEICHNUNG:	DOWNLOAD

VISA

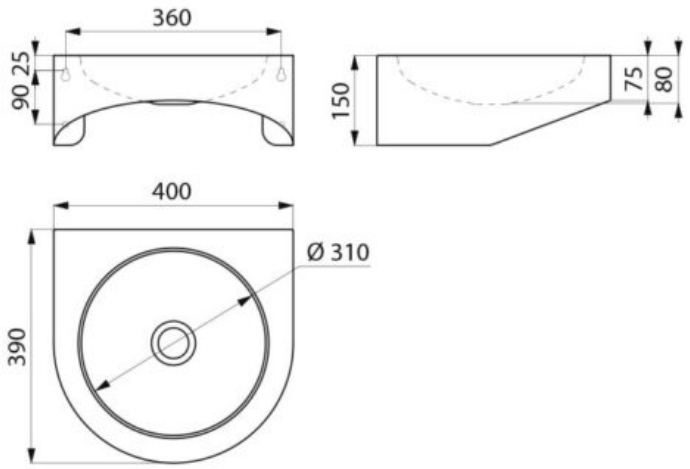

Armatron AG, Moderne Waschraum-Hygiene
CH-8117 Fällanden | Tel. +41 44 825 62 62 | Fax +41 44 825 62 64 | www.armatron.ch | info@armatron.ch