ARMATRON
MODERNE WASCHRAUM-HYGIENE

WAND-ARMATUR, UNTERPUTZ, FÜR KALTES ODER VORGEMISCHTES WASSER, MIT PIEZOTASTER

UGS : ASA-SLU 44P

Durchflussmenge 6 l/min (regulierbar über Kugelventile)
mit Hygienespülung
vandalengeschützte Ausführung
geeignet für Gefängnisse
Suizidhemmender Auslauf
Edelstahlabdeckplatte aus 3 mm Edelstahl mit Sicherheitsverschraubungen
Waschtischarmatur für kaltes oder vorgemischtes Wasser,
Wasserfluß endet automatisch nach eingestellter Laufzeit (justierbar von 2 Sek. – 62 Sek.), werkseitig 10 Sek.
Wasserfluß endet bei wiederholtem leichtem Druck auf den Piezo-Taster
inkl. externer Power-Box (Abmessungen: H/B/T 100x400x60)

Abdichtung der Frontplatte muss bauseitig erfolgen!

Abmessung Edelstahlabdeckplatte: 170 x 170 x 3 mm
Abmessung Unterputz-Mauerkasten: 145 x 155 x 100 mm
Betriebsspannung: 24 V DC•Empfohlener Wasserdruck: 0,1 – 0,6 MPa
Durchflussmenge: 6 l/min.
Wasserzulauf: Außengewinde G 1/2“

Dateien und Downloads:

Datenblatt:	DOWNLOAD
Technische Zeichnung:	DOWNLOAD
Installationsanleitung:	DOWNLOAD

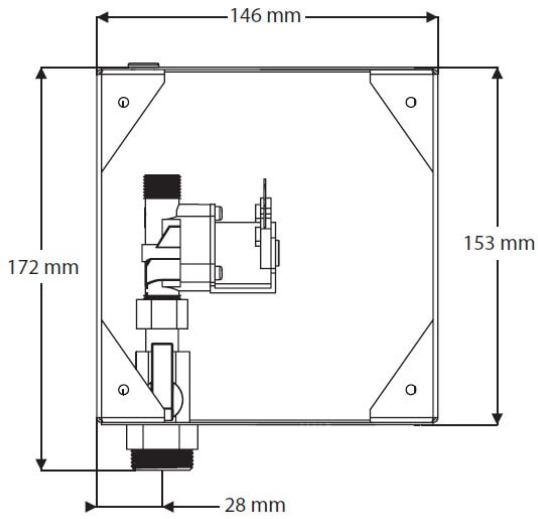

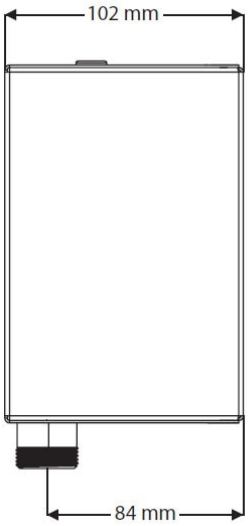

Armatron AG, Moderne Waschraum-Hygiene
CH-8117 Fällanden | Tel. +41 44 825 62 62 | Fax +41 44 825 62 64 | www.armatron.ch | info@armatron.ch